ADEY®

Catalogue produits

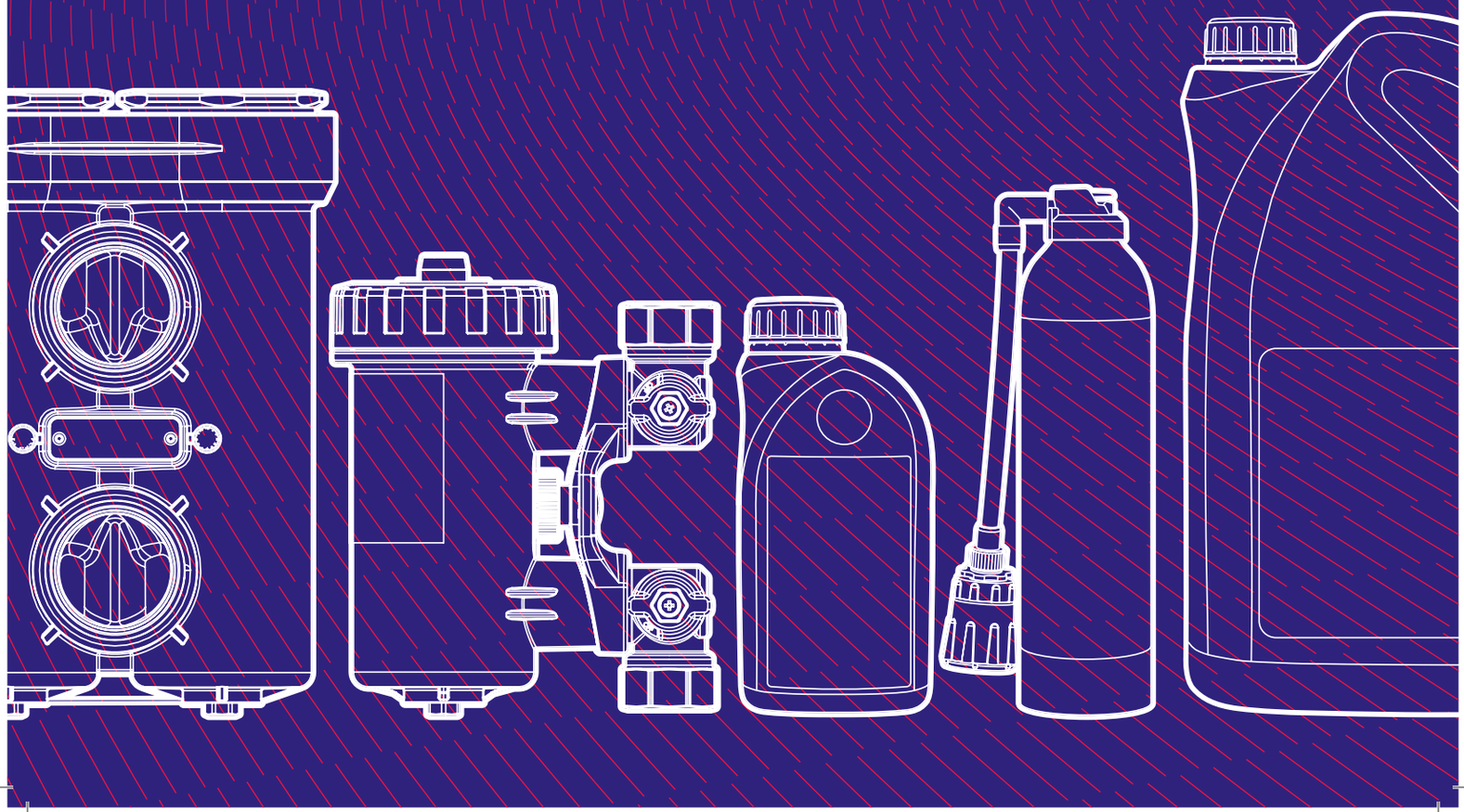

Qu'il s'agisse de filtres leaders du marché ou de produits de traitement primés, nous concevons et fabriquons un ensemble de solutions efficaces pour protéger les installations de chauffage central du pays.

UKAS TESTING

8901

Contenu

Meilleures Pratiques d´A

ADEY, fabricant leader de l´industrie traitement de l´eau des installations de chauffage central a développé une gamme de produits qui fournit une protection efficace.
Les Meilleures Pratiques d´ADEY favorisent la protection, l'analyse et la maintenance des installations de chauffage central domestiques et collectives.

ADEY fabrique une grande gamme de filtres magnétiques domestiques disponibles sur le marché - depuis le *MagnaClean Micro2* compact, le *MagnaClean Professional2* le plus vendu jusqu'au *MagnaClean TwinTech*, spécialement conçus pour protéger les installations de chauffage des boues atypiques issues des planchers chauffants.

La gamme de filtres collectifs comprend le *MagnaClean DualXP*, idéal pour les installations de petit collectif et le *MagnaClean* en DN50, 80, 100, 150 et 200 destinés aux applications industrielles.

La technologie de *MagnaCleanse* représente une autre percée dans le nettoyage de l'installation de chauffage central. La valise de désembouage unique et très efficace d'ADEY transforme l'opération de désembouage traditionnelle contraignante en procédure plus simple et plus efficace avec l'utilisation de la gamme de traitement *MC+*.

Le laboratoire accrédité par l'UKAS d'ADEY fournit un service fiable et rapide et établit les normes les plus élevées en matière d'analyse de l'eau dans l'industrie du chauffage, de la ventilation et de la climatisation. En produisant des rapports en ligne haut de gamme sur la qualité de l'eau, l'analyse fournit des explications sur les causes probables des problèmes de corrosion, ainsi que des recommandations pour restaurer l'installation de chauffage à sa pleine efficacité.

Développés par des experts, les produits et les services d'ADEY sont des outils mis à votre disposition pour atteindre le niveau de qualité et de professionnalisme que vous êtes en droit d'exiger, dans votre activité, au quotidien.

1

Désembouage

Les produits de nettoyage (désembouants) d'ADEY éliminent les boues d'oxyde de fer noir néfastes (magnétite), les débris et le dépôt de tartre qui seraient colmatés dans l'installation et pourraient conduire à une panne prématurée de chaudière, une efficacité réduite et des factures de chauffage élevées.

MC3+ **PRODUIT DE NETTOYAGE pour installations de chauffage central** - page 48

2

MagnaCleanse

Un rinçage de l'installation avec *MagnaCleanse* élimine pratiquement toutes les boues d'oxyde de fer noir en suspension. Un nettoyage peut être réalisé en deux heures sans des contraintes du désembouage traditionnel avec une pompe.

MagnaCleanse - page 20

ADEY

3

MagnaClean

L'installation d'un filtre magnétique vraiment performant, *MagnaClean*, élimine la magnétite de l'installation et assure la protection durable et augmente la durée de vie de la chaudière.

Filtres de *MagnaClean* - page 8-42

4

Protection

La performance de l'inhibiteur universel protège contre toutes les sources de corrosion de l'installation et le dépôt calcaire. Il maintient l'efficacité du système de chauffage et le rendement de la chaudière.

***MC1+* Inhibiteur de corrosion de l'installation de chauffage central** – page 46

5

Analyse d'eau

Une analyse de l'eau rapide et fiable est réalisée à l'aide de l'unique laboratoire accrédité par l'UKAS avec les résultats renvoyés dans les 24 heures suivant la réception de l'échantillon.

Le laboratoire d'ADEY accrédité par l'UKAS définit les normes les plus élevées en matière d'analyse de l'eau dans l'industrie du chauffage, de la ventilation et de la climatisation. En produisant des rapports en ligne de haut de gamme sur la qualité de l'eau dans les 24 heures, l'analyse fournit des évaluations sur les causes probables des problèmes d'installation, ainsi que des recommandations des meilleures pratiques d'ADEY pour restaurer l'installation de chauffage à sa pleine efficacité.

Analyse de l'eau – page 54

6

Maintenance

La maintenance est essentielle pour la protection continue et l'efficacité du système de chauffage central. Afin de garantir la protection de l'installation, un entretien annuel du filtre *MagnaClean* doit être assuré.

Une analyse de la qualité de l'eau doit avoir lieu avec l'aide du kit de test rapide (Quick Test Kit) *MC1+* d'ADEY, ou d'une vérification complète de l'installation avec le kit d'analyse d'eau d'ADEY. Nous recommandons de renouveler la protection avec l'inhibiteur *MC1+* d'ADEY au moins tous les 5 ans.


Purge d'air
Couvercle de corps du filtre
Joint torique
Fourreau de l'aimant
Aimant
Vanne supérieure
Corps du filtre
(Disponible en 1" et 22 mm à compression)
Gâchette de démontage rapide
Vanne inférieure
(Disponible en 1" et 22 mm à compression)
Bouchon de vidange

Filtres MagnaClean Domestiques

La magnétite (boues noires) est le contributeur numéro un des pannes d'installations de chauffage. Celles-ci peuvent être évitées par l'installation de produits de filtration magnétique d'ADEY.

En raison de la taille incroyablement fine des particules d'oxyde de fer noir, une filtration réellement efficace ne peut être obtenue qu'à l'aide d'un noyau magnétique extrêmement puissant, agissant comme procédé principal de filtration. Ce procédé fonctionnera indépendamment de la taille des particules passant au travers de l'installation de chauffage. C'est donc sans surprise que nous avons vendu plus de 4 millions de filtres dans l'Europe et ils sont utilisés par des milliers d'ingénieurs-chauffagistes et recommandés par les prescripteurs à l'échelle nationale.

La gamme de filtres d'ADEY, du *MagnaClean Micro2* au *MagnaClean Professional2XP* vise spécialement l'élimination de la magnétite dans les installations de chauffage central. Cette gamme de produits fournit une protection continue et le maintien de l'efficacité opérationnelle. La conception unique des filtres leur confère filtration universelle pour les boues magnétiques, non magnétiques et organiques. Compatible avec radiateurs et planchers chauffant nos filtres sont les seuls à offrir un tel niveau de performance.

ADEY reconnaît que les ingénieurs chauffagistes veulent offrir à leurs clients des produits de qualité et une tranquillité d'esprit pour leur investissement à long terme. Les filtres ADEY subissent l'équivalent de plus de 10 ans de tests de cycle de vie accéléré, qui conjointement avec notre engagement à fournir des composants de la plus haute qualité est la raison pour laquelle les filtres *Micro2* et *Professional2* sont désormais livrés avec une garantie complète de 2 ans.

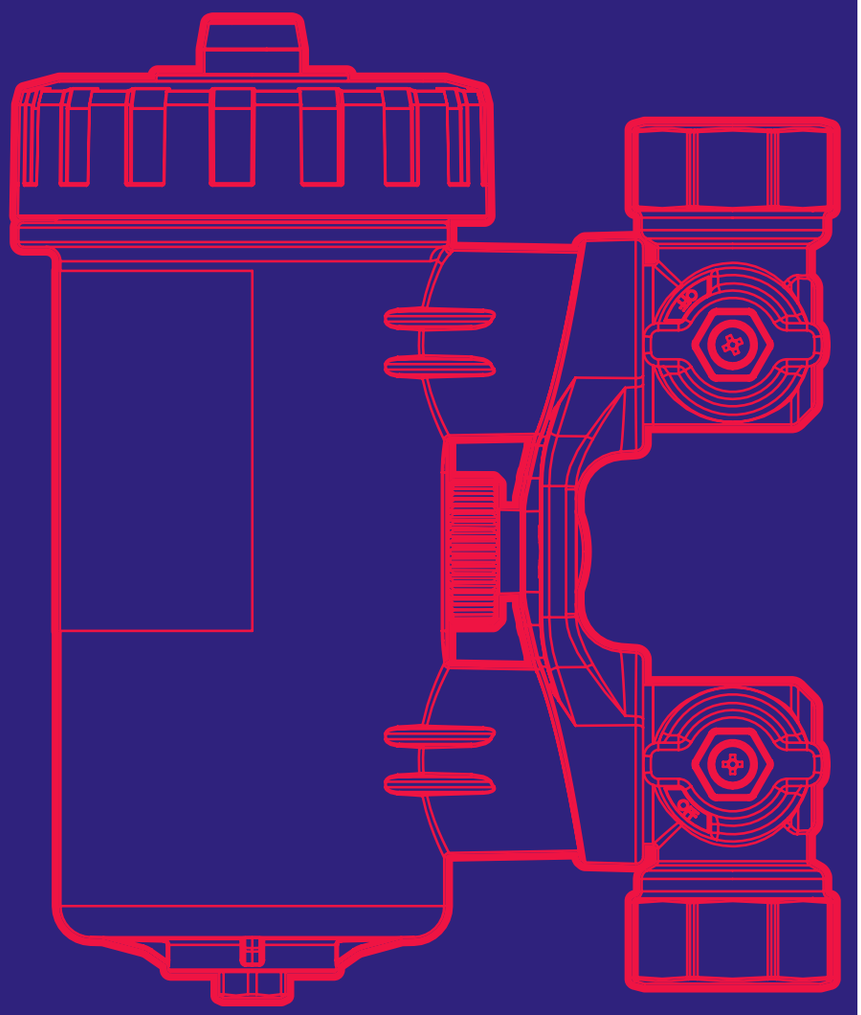

MagnaClean™
XS-90

MagnaClean XS-90 **est un filtre extrêmement compact et modulable spécialement conçu pour les espaces exigus comme les chaudières murales, les générateurs à carters fermés et les locaux techniques peu accessibles.**

Sa modularité a été pensée pour faciliter l'installation en angle droit, ou en ligne, dans toutes les positions tout en rendant l'entretien facilité et simplifié par la présence d'une vanne d'arrêt et d'un démontage simple.

MagnaClean XS-90 permet de conserver une filtration magnétique de très haute performance tout en favorisant les aspects pratiques de l'écosystème ADEY.

Avantages pour le propriétaire

- Économie annuelle de 7 % sur les factures de chauffage*
- Protection continue de l'installation immédiate
- Durée de vie de l'installation étendue
- Réduction des émissions de carbone (200-250kg par an)

Avantages pour l'installateur

- Installation possible dans 5 positions pour tous les systèmes
- Idéal pour les espaces très confinés
- Montage très simple et rapide
- Purgeur d'air et vidange très accessibles
- Facilite l'injection des traitements Adey *MC Rapide®*

Monter un filtre à chaque fois

MagnaClean XS-90 **se raccorde en ligne sur le retour de l'installation en amont de la chaudière. Il est important de respecter le sens de montage afin d'assurer son efficacité et son accessibilité pour l'entretien.**

Des alternatives de montage peuvent être envisagées selon l'accessibilité des canalisations.
Nous recommandons l'installation d'un filtre XS90 sur les installations neuves, sur les installations existantes ainsi que dans le cadre de la maintenance annuelle afin de réduire les risques de pannes et préserver le rendement de la chaudière (corps de chauffe, échangeurs à plaques, vannes trois voies, pompes de circulation...)

Meilleures pratiques essentielles :

MC1+ Rapide™ **Inhibiteur de corrosion de l'installation de chauffage central**
MC3+ Rapide™ **Produit de nettoyage de l'installation de chauffage central**

*Pour un logement de trois pièces fondées sur des analyses indépendantes au Royaume-Uni.

Caractéristiques techniques

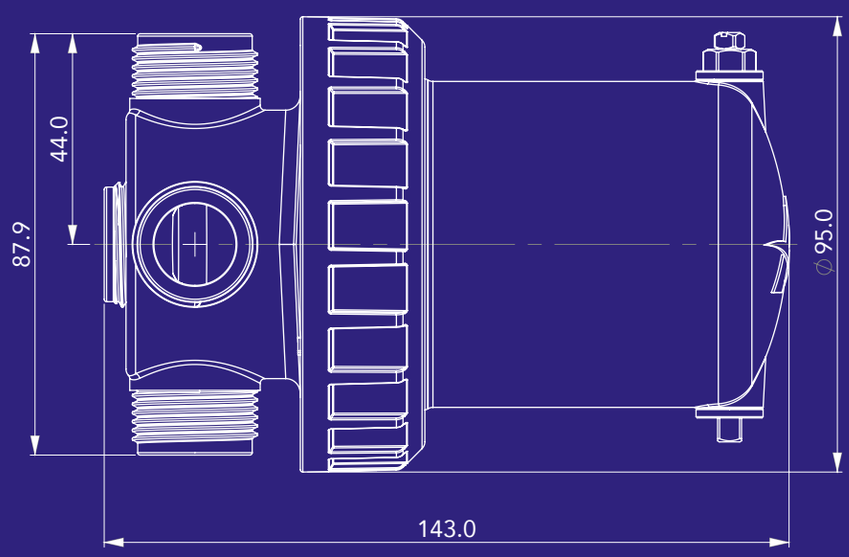

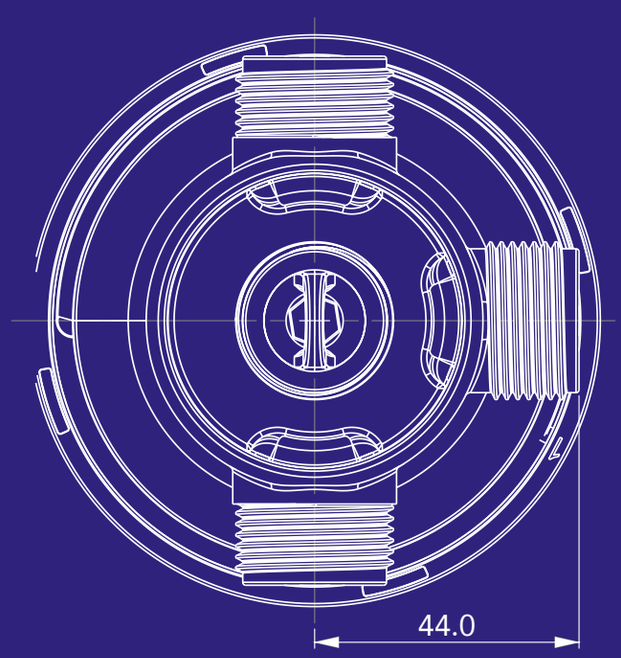

Corps du filtre

Corps du filtre : polymère renforcé de fibres de verre
Capacité de fluide : 290 ml
Diamètre vanne d'isolation : ¾" BSP
Diamètre raccordement : ¾"BSP
Filetage : Raccord à compression
Sens de circulation : Unidirectionnel
Purge de corps du filtre : EPDM

Aimant

Longueur : 82.5 mm
Diamètre : 20 mm

Vanne de vidange et vanne de purge

Matériau du bouchon de vidange : Laiton nickelé
Bouchon de vidange : M8 (non standard)
Joints : EPDM

Vanne de purge

Matériau du corps : Laiton nickelé
Vis : Laiton nickelé
Interface de filtrage : M6

Jeu d'entretien

Purge d'air : 20 mm
Bouchon de vidange : 30 mm

Emballage et manutention :

Conditionné dans des unités individuelles incluant tous les composants

Stockage :

Aucune disposition particulière n'est nécessaire concernant le stockage

Température maximale de fonctionnement :
3°C à 95°C
Pressions de service :
jusqu' à 4.5 bar
Débit maximal : 50 L / min

Des instructions d'installation complètes sont fournies avec chaque filtre et sont également disponibles pour le téléchargement à partir de adey.com/fr

MagnaClean™
Atom

***MagnaClean Atom*™ est un filtre pensé pour être extrêmement compact, et répondre aux contraintes des espaces très exigus. Développé en étroite collaboration avec des installateurs, il est le filtre idéal pour des endroits restreints.**

MagnaClean Atom protège le système de chauffage central contre les effets néfastes des boues noires. Sa conception compacte offre la possibilité d'installer un filtre dans des espaces auparavant inaccessibles.

Avantages pour le propriétaire

- Économie annuelle de 6 % sur les factures de chauffage*
- Protection continue de l'installation immédiate
- Durée de vie de l'installation étendue
- Réduction des émissions de carbone

Avantages pour l'installateur

- Idéal pour les espaces restreints
- Large choix d'installation (tuyauterie horizontale/verticale)
- Lors de l'entretien, le filtre peut être mis sur bypass sans arrêt de maintenance
- Fourni entièrement assemblé et prêt à être monté pour gagner du temps sur place
- L'entretien peut être réalisé en seulement deux minutes
- Injection facilitée des traitements ADEY *Rapide*®

Monter un filtre à chaque fois

***MagnaClean Atom* doit être monté de façon idéale en ligne sur le tuyau de retour : installation optimale sur le retour de l'installation pour une protection plus efficace de la chaudière.**

ADEY recommande toujours qu'un filtre magnétique soit installé tant sur les installations nouvelles que déjà existantes pour prolonger la durée de vie de la chaudière, réduire la maintenance et les factures d'énergie de chauffage.

Meilleures pratiques essentielles :

***MC1+ Rapide* Inhibiteur de corrosion de l'installation de chauffage central**
***MC3+ Rapide* Produit de nettoyage de l'installation de chauffage central**

*Pour un logement de trois pièces fondées sur des analyses indépendantes au Royaume-Uni.

Caractéristiques techniques

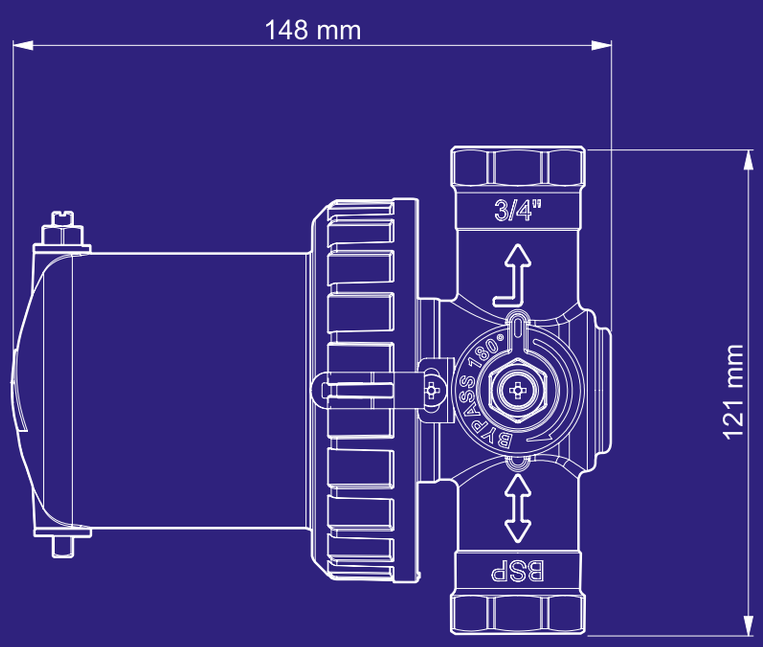

Vanne d'entrée et sortie

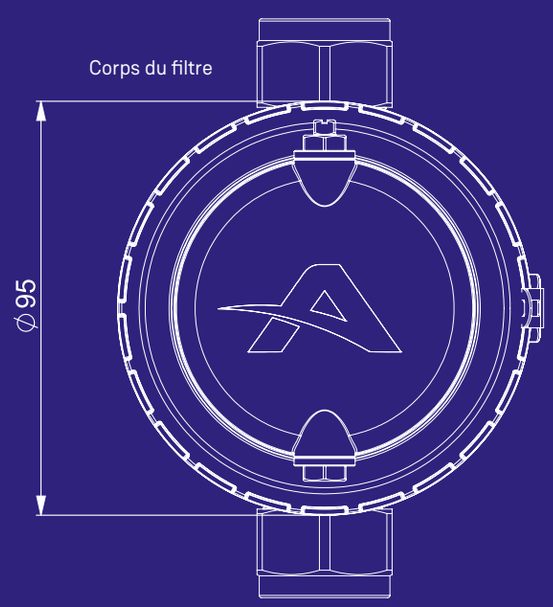

Corps du filtre

Matériau : Nylon renforcé de verre
Capacité de fluide : 230 ml
Diamètre d'entrée : ¾" BSP
Diamètre de sortie : ¾"BSP
Filetage : Filetage de pression
Configuration de l'écoulement : à sens unique
Purge de corps du filtre : EPDM

Aimant

Longueur : 82.5 mm
Diamètre : 20 mm

Vanne de vidange et vanne de purge

Matérial : Laiton
Interface de filetage : M8 (non-standard)
Joints : EPDM

Mamelon de purge

Matérial : Laiton
Interface de filetage : M6

Jeu d'entretien

Purge d'air (supérieure) : 20 mm
Bouchon de vidange (inférieur) : 30 mm

Emballage et manutention :

Conditionné dans des unités individuelles incluant tous les composants

Stockage :

Aucune disposition particulière n'est nécessaire concernant le stockage

Température maximale de fonctionnement : 3°C à 95°C
Pression maximale de fonctionnement : jusqu' à 4.5 bar
Débit maximal : 50 L / min

Des instructions d'installation complètes sont fournies avec chaque filtre et sont également disponibles pour le téléchargement à partir de adey.com/fr

MagnaClean™ Micro2

Avec sa conception compacte, le *MagnaClean Micro2* est un filtre à double action qui vise l'élimination de la magnétite dans les petites installations de chauffage central.

MagnaClean Micro2 délivre une protection exceptionnelle contre les effets néfastes des boues d'oxyde de fer noir et les débris non magnétiques. Il est idéal pour les installations compactes où l'espace est limité.

Avantages pour le propriétaire

- Économie annuelle de 6 % sur les factures de chauffage *
- Protection continue de l'installation immédiate
- Durée de vie de l'installation étendue
- Réduction des émissions de carbone
- Filtre correctement dimensionné pour l'installation de chauffage

Monter un filtre à chaque fois

***MagnaClean Micro2* doit être monté de façon idéale en ligne sur le tuyau de retour : installation optimale sur le retour de l'installation pour une protection plus efficace de la chaudière.**

ADEY recommande toujours qu'un filtre magnétique soit installé tant sur les installations nouvelles que déjà existantes pour prolonger la durée de vie de la chaudière, réduire la maintenance et les factures d'énergie de chauffage.

Avantages pour l'installateur

- Filtre compact haute performance qui le rend idéal pour les espaces restreints
- Montage vertical et/ou horizontal (vannes en partie haute pour la purge)
- Vannes rotatives 360° fournissant plusieurs options d'installation
- Écoulement bidirectionnel, ainsi chaque port peut être une entrée pour plus de flexibilité
- Gaine ultra-fine pour améliorer la performance de capture magnétique
- Vanne de vidange à profil bas conçue pour faciliter l'entretien et le dosage
- Écoulement inverse jumelé qui optimise la capture des débris
- Amélioration de conception de la gaine pour capture non magnétique double
- Raccords à montage rapide pour faciliter l'entretien
- Platine de raccordement rapide pour le kit de désembouage autonome *MagnaCleanse*

Meilleures pratiques essentielles :

***MC1+* Inhibiteur de corrosion de l'installation de chauffage central** – page 46
***MC3+* Produit de nettoyage de l'installation de chauffage central** – page 48

Codes produits :
Fileté 1" : **FL1-03-01689**
Olive à compression 22 mm : **FL1-03-01274-WE**

* Pour un logement de trois pièces fondées sur des analyses indépendantes au Royaume-Uni.

Caractéristiques techniques

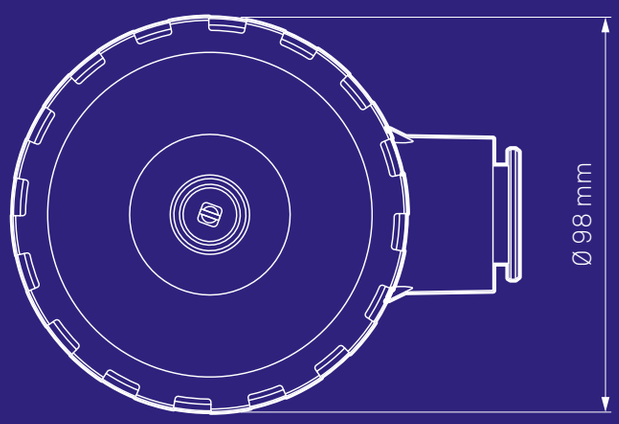

Corps du filtre et couvercle

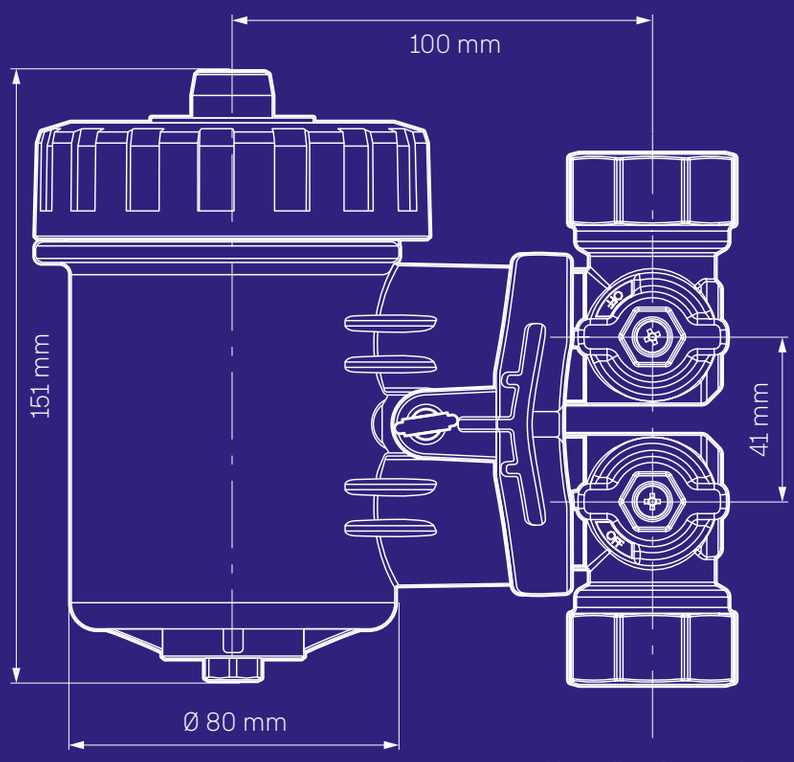

Vanne d'entrée et sortie

Corps du filtre et couvercle

Matériau : Nylon renforcé de verre
Capacité de fluide : 250 ml
Diamètre d'entrée : 22 mm à la vanne
Diamètre de sortie : 22 mm à la vanne
Filetage : Filetage de pression
Configuration de l'écoulement : Bidirectionnel
Joint du couvercle principal : EPDM
Valve au corps du filtre : EPDM

Aimant

Logement : Acier inoxydable
Longueur : 97.5 mm
Diamètre : 19 mm

Vanne de purge

Matériau du corps : Laiton nickelé
Vis : Laiton nickelé
Interface de filetage : M6
Joints : EPDM

Vanne de vidange

Matériau du bouchon de vidange : Laiton nickelé
Filetage du bouchon de vidange : M8
Joints : EPDM

Vanne à triples joints

Matériau du corps : laiton nickelé
Matériau des joints : Joints de bille PTFE longue durée de vie
Matériau du joint torique : 3X joints EPDM 70
Vanne d'entrée/sortie : 22 mm

Jeu d'entretien

Purge d'air (supérieure) : 50 mm
Bouchon de vidange (inférieur) : 50 mm

Informations supplémentaires

Température maximale de fonctionnement: 95°C
Pression maximale de fonctionnement: 6 bar
Hauteur minimale d'installation: 191 mm
Débit maximal: 50 L /min (3 m^3/h)

Des instructions d'installation complètes sont fournies avec chaque filtre et sont également disponibles pour le téléchargement à partir de adey.com/fr

MagnaClean™
Professional2

Il n'est pas étonnant que le *MagnaClean Professional2* soit le leader sur le marché du filtre magnétique en Europe, en raison de sa puissance et de sa capacité à cibler spécifiquement l'élimination de la magnétite dans les installations de chauffage central.

La conception unique du *MagnaClean Professional2* maximise le taux de capture des boues dès le premier passage, piégeant de façon active tout débris circulant en fournissant une protection tout au long de l'année pour l'ensemble de l'installation. *MagnaClean Professional2* est le filtre de premier choix pour des milliers d'installateurs en Europe, offrant ainsi une protection de l'installation de chauffage central domestique.

Avantages pour le propriétaire

- Économie annuelle de 6 % sur les factures de chauffage*
- Protection continue de l'installation immédiate
- Durée de vie de l'installation étendue
- Réduction des émissions de carbone
- Filtre correctement dimensionné pour l'installation de chauffage

Avantages pour l'installateur

- Montage vertical et/ou horizontal (vannes en partie haute pour la purge)
- Vannes rotatives 360° fournissant plusieurs options d'installation
- Écoulement bidirectionnel, ainsi chaque port peut être une entrée pour plus de flexibilité
- Fourreau ultra-fine pour améliorer la performance de capture magnétique
- Vanne de vidange à profil bas conçue pour faciliter l'entretien et le dosage
- Écoulement inverse jumelé qui optimise la capture des débris
- Amélioration de conception de la gaine pour capture non magnétique double
- Raccords à montage rapide pour faciliter l'entretien
- Platine de raccordement rapide pour le kit de désembouage autonome *MagnaCleanse*

Monter un filtre à chaque fois

***MagnaClean Professional2* doit être monté de façon idéale en ligne sur le tuyau de retour : installation optimale sur le retour de l'installation pour une protection plus efficace de la chaudière.**

ADEY recommande toujours qu'un filtre magnétique soit installé tant sur les installations nouvelles que déjà existantes pour prolonger la durée de vie de la chaudière, réduire la maintenance et les factures d'énergie de chauffage.

Meilleures pratiques essentielles :

MC1+ Inhibiteur de corrosion de l'installation de chauffage central – page 46
MC3+ Produit de nettoyage de l'installation de chauffage central – page 48

Codes produits :
Fileté 1" : **FL1-03-01688**
Olive à compression 22 mm : **CP1-03-00022-WE**

Caractéristiques techniques

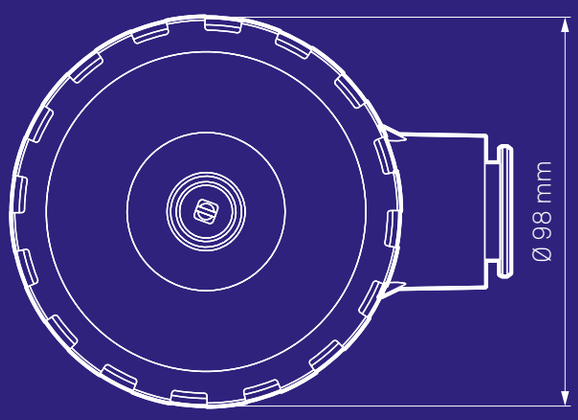

Corps du filtre et couvercle

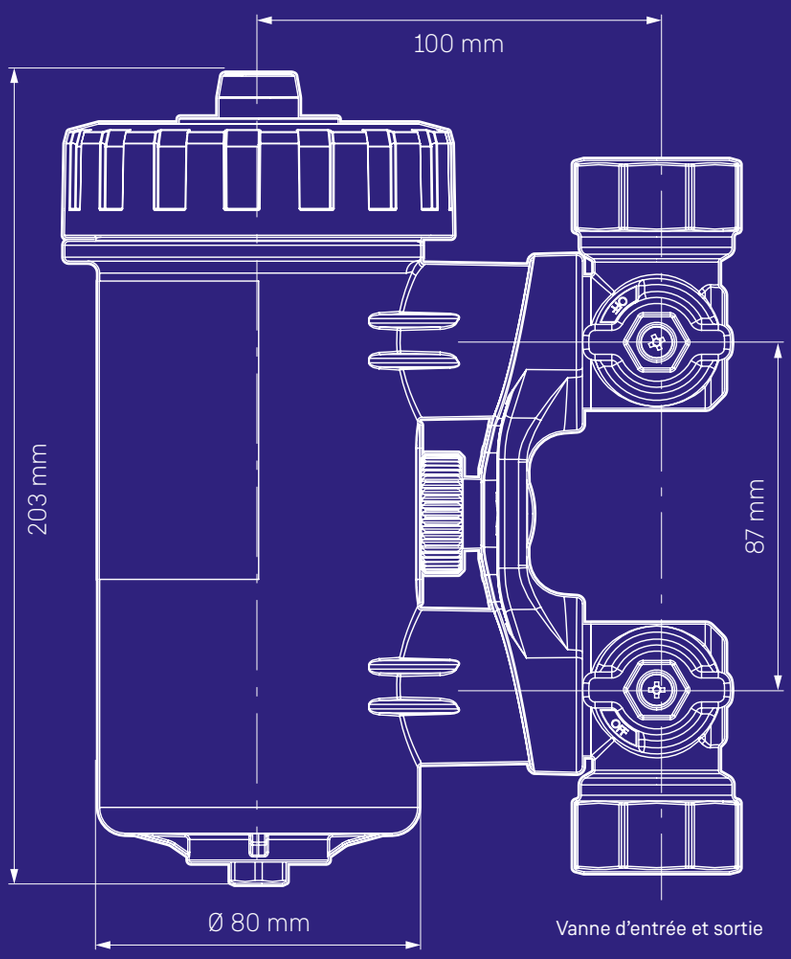

Vanne d'entrée et sortie

Corps du filtre et couvercle

Matériau : Nylon renforcé de verre
Capacité de fluide : 550 ml
Diamètre d'entrée : 22 mm à la vanne
Diamètre de sortie : 22 mm à la vanne
Filetage : Filetage de pression
Configuration de l'écoulement : Bidirectionnel
Joint du couvercle principal : EPDM
Valve au corps du filtre : EPDM

Aimant

Logement : Acier inoxydable
Longueur : 150 mm
Diamètre : 19 mm

Vanne de purge

Matériau du corps : Laiton nickelé
Vis : Laiton nickelé
Interface de filetage : M6
Joints : EPDM

Vanne de vidange

Matériau du bouchon de vidange : Laiton nickelé
Filetage du bouchon de vidange : M8
Joints : EPDM

Vannes à triples joints

Matériau du corps : laiton nickelé
Matériau des joints : Joints de bille PTFE longue durée de vie
Matériau du joint torique : 3X joints EPDM 70
Vanne d'entrée/sortie : 22 mm

Jeu d'entretien

Purge d'air (supérieure) : 50 mm
Bouchon de vidange (inférieur) : 50 mm

Informations supplémentaires

Température maximale de fonctionnement: 95°C
Pression maximale de fonctionnement: 6 bar
Hauteur minimale d'installation: 244 mm
Débit maximal: 50 L/min (3 m^3/h)

Des instructions d'installation complètes sont fournies avec chaque filtre et sont également disponibles pour le téléchargement à partir de adey.com/fr

MagnaClean™
Professional2XP

***MagnaClean Professional2XP* présente une plus grande capacité, ce qui lui permet de capturer plus de boues noires (magnétite). Il se présente comme la solution parfaite pour les grandes installations domestiques de chauffage central.**

MagnaClean Professional 2XP délivre une protection contre les effets néfastes des boues d'oxyde de fer noir et des débris non magnétiques. Il dispose de vannes spécialement conçues de 28 mm et 1", d'une gaine ultra-fine autour de l'aimant, de deux chambres de capture dédiées aux particules non-magnétiques, ce qui lui permet de capturer et d'éliminer de plus grands volumes de boues et de débris produits par les installations plus grandes, dotées d'un plus grand nombre de radiateurs.

Avantages pour le propriétaire

- Économie annuelle de 6 % sur les factures de chauffage *
- Protection continue de l'installation immédiate
- Durée de vie de l'installation étendue
- Réduction des émissions de carbone

Codes produits :
Fileté 1" : **FL1-03-01690**
Olive à compression 28 mm : **FL1-03-01357-WE**

Avantages pour l'installateur

- Montage vertical et/ou horizontal (vannes en partie haute pour la purge)
- Conçu pour des installations de chauffage plus grandes
- Plus grande capacité de filtration
- Vannes orientables 360° fournissant plusieurs options d'installation
- Écoulement bidirectionnel, ainsi chaque port peut être une entrée pour plus de flexibilité
- Fourreau ultra-fin pour améliorer la performance de capture magnétique
- Vanne de vidange à profil bas conçue pour faciliter l'entretien et le dosage
- Amélioration de conception de la gaine pour capture non magnétique double
- Raccords à montage rapide pour faciliter l'entretien
- Platine de raccordement rapide pour le kit de désembouage autonome *MagnaCleanse*

Monter un filtre à chaque fois

***MagnaClean Professional 2XP* doit être monté de façon idéale en ligne sur le tuyau de retour : installation optimale sur le retour de l'installation pour une protection plus efficace de la chaudière.**

ADEY recommande toujours qu'un filtre magnétique soit installé tant sur les installations nouvelles que déjà existantes pour prolonger la durée de vie de la chaudière, réduire la maintenance et les factures d'énergie de chauffage.

Meilleures pratiques essentielles :

MC1+ Inhibiteur de corrosion de l'installation de chauffage central – page 46
***MC3+* Produit de nettoyage de l'installation de chauffage central** – page 48

Caractéristiques techniques

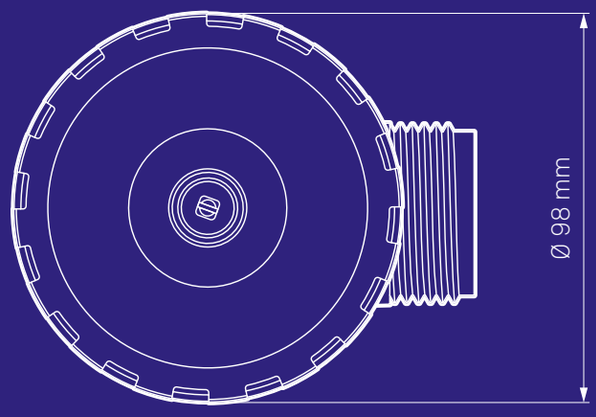

Corps du filtre et couvercle

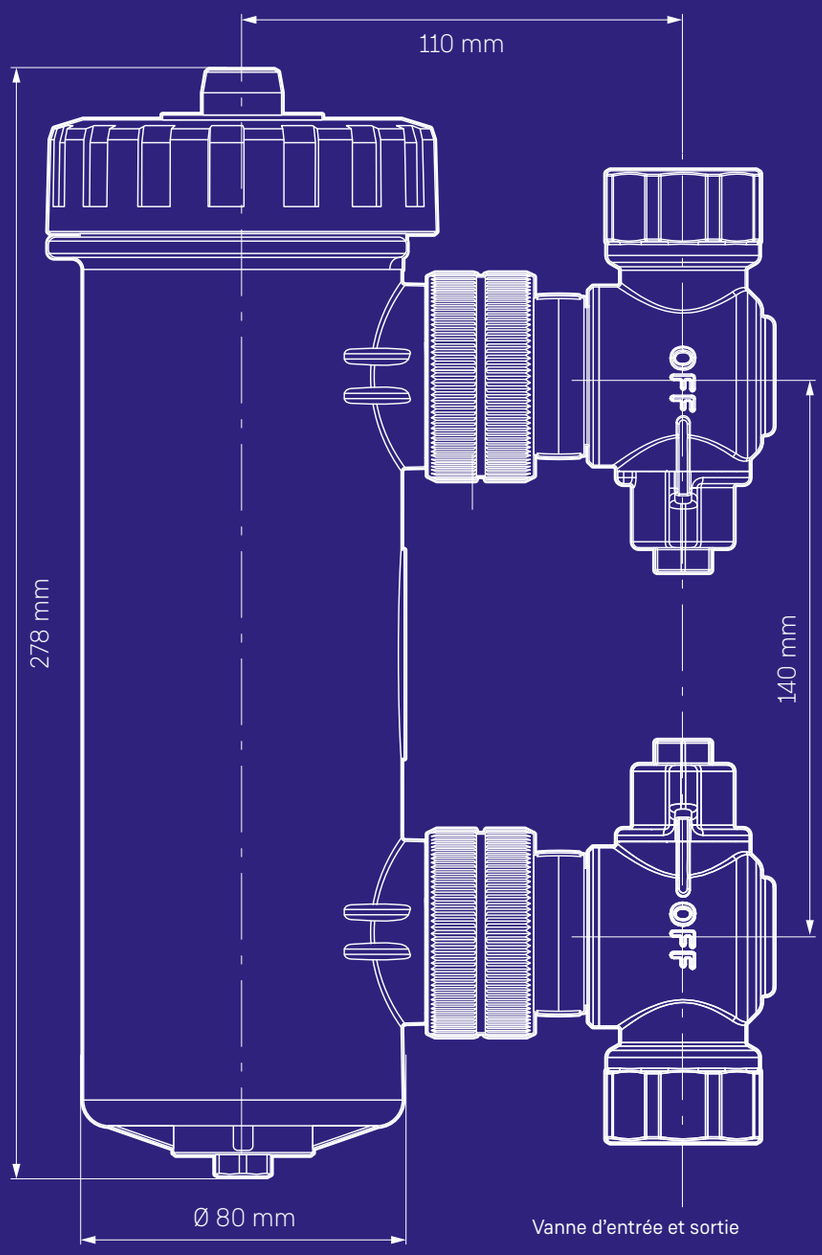

Vanne d'entrée et sortie

Corps du filtre et couvercle

Matériau : Nylon renforcé de verre

Capacité de fluide : 340 ml

Diamètre d'entrée : 22 mm à la vanne

Diamètre de sortie : 22 mm à la vanne

Filetage : Filetage de pression

Configuration de l'écoulement : L'écoulement doit entrer par l'orifice inférieur et sortir par l'orifice supérieur

Aimant

Logement : Acier inoxydable

Longueur : 225 mm

Diamètre : 19 mm

Vanne de purge

Matériau du corps : Laiton nickelé

Vis : Laiton nickelé

Interface de filetage : M6

Joints : EPDM

Vanne de vidange

Matériau du bouchon de vidange : Laiton nickelé

Filetage du bouchon de vidange : M8

Joints : EPDM

Vannes à triples joints

Matériau du corps : laiton nickelé

Matériau des joints : Joints de bille PTFE longue durée de vie

Matériau du joint torique : 3X joints EPDM 70

Vanne d'entrée/sortie : 28 mm

Jeu d'entretien

Purge d'air (supérieure) : 50 mm

Bouchon de vidange (inférieur) : 50 mm

Informations supplémentaires

Température maximale de fonctionnement: 95°C

Pression maximale de fonctionnement: 6 bar

Hauteur minimale d'installation: 310 mm

Débit maximal: 80 L /min (3 m^3/h)

Des instructions d'installation complètes sont fournies avec chaque filtre et sont également disponibles pour le téléchargement à partir de adey.com/fr

MagnaClean™
TwinTech

***MagnaClean TwinTech* est un puissant filtre à action double capturant les débris magnétiques et non magnétiques, ainsi que les films biologiques. Spécialement conçu pour une utilisation avec les installations de chauffage pour plancher chauffant.**

MagnaClean TwinTech délivre une protection contre les effets néfastes des boues d'oxyde de fer noir et des débris non magnétiques. La combinaison double du filtre magnétique à haute performance et de la gaze métallique fine élimine à la fois les boues magnétiques et les débris non magnétiques, ainsi que les films biologiques, le rendant idéal pour une utilisation dans les installations basse température, de type plancher chauffant.

Avantages pour l'installateur

- Protection de l'installation à action double
- Capture magnétique exceptionnelle
- Gaze en acier inoxydable pour une élimination efficace du film biologique
- Idéal pour une utilisation avec les installations de chauffage basse température de type plancher chauffant
- Vanne simple voie pour un dosage de produit de traitement simplifié
- Installation et entretien simple

Avantages pour le propriétaire

- Économie annuelle de 6 % sur les factures de chauffage *
- Protection continue de l'installation immédiate
- Durée de vie de l'installation étendue
- Réduction des émissions de carbone

Monter un filtre à chaque fois

***MagnaClean Twintech* doit être monté de façon idéale en ligne sur le tuyau de retour : installation optimale sur le retour de l'installation pour une protection plus efficace de la chaudière.**

ADEY recommande toujours qu'un filtre magnétique soit installé tant sur les installations nouvelles que déjà existantes pour prolonger la durée de vie de la chaudière, réduire la maintenance et les factures d'énergie de chauffage.

Meilleures pratiques essentielles :

***MC1+*and *MC1+ Rapide* INHIBITEUR de corrosion pour installations de chauffage central** - page 46

***MC3+*and *MC3+ Rapide* PRODUIT DE NETTOYAGE pour installations de chauffage central** - page 48

***MC10+*and *MC10+ Rapide* BIOCIDE pour installations de chauffage central** - page 50

Codes produit :

Olive à compression 22 mm : **MCTT001**

Caractéristiques techniques

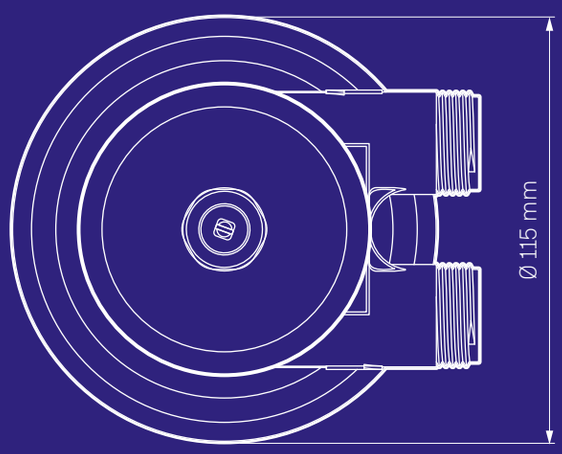

Corps du filtre et couvercle

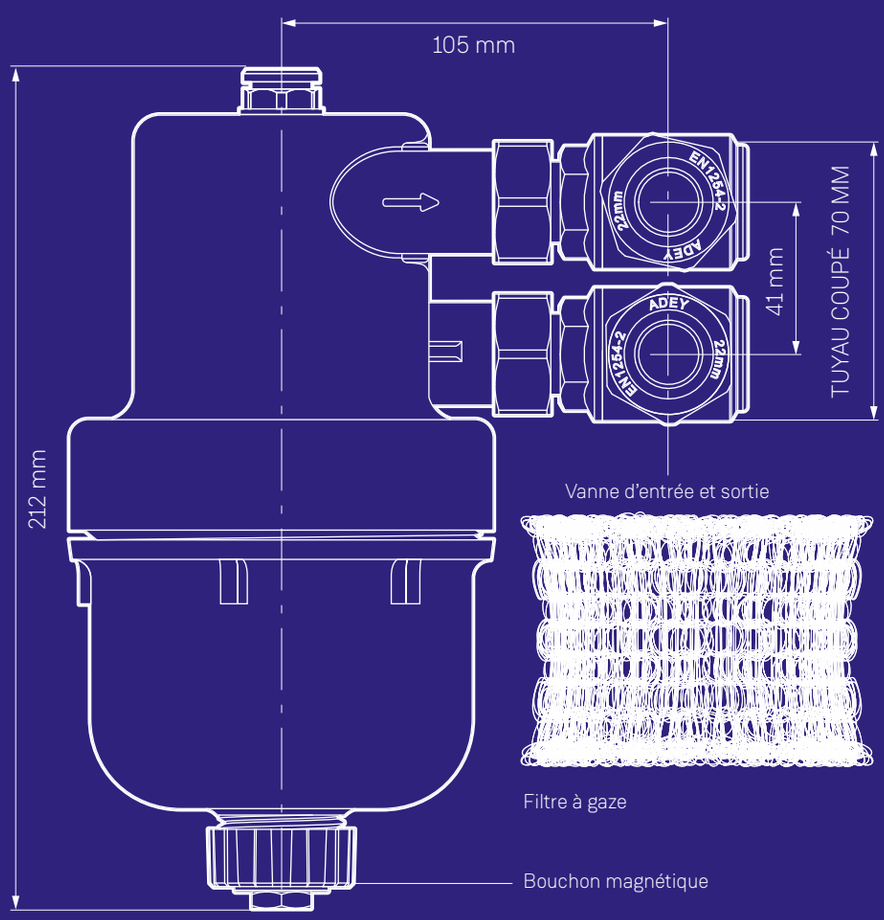

Corps du filtre et couvercle

Matériau : Fibre de verre renforcée

Capacité de fluide : 340 ml
(bol de produits de traitement)

Diamètre d'entrée : 22mm à la vanne

Diamètre de sortie : 22 mm à la vanne

Filetage : Filetage de pression

Configuration de l'écoulement :
L'écoulement doit entrer par l'orifice inférieur et sortir par l'orifice supérieur

Aimant

Logement : Acier inoxydable

Longueur : 150 mm

Diamètre : 25 mm

Vanne de purge

Matériau du corps : Laiton nickelé

Vis : Laiton nickelé

Dispositif de retenue : Laiton nickelé

Bille : Acier inoxydable

Ressort : Acier inoxydable

Hex. Extérieur : 22 mm

Vannes à triples joints

Matériau du corps : laiton nickelé

Matériau des joints : Joints de bille PTFE longue durée de vie

Matériau du joint torique : Nitrile 70

Vanne d'entrée/sortie : 22 mm

Jeu d'entretien

Purge d'air (supérieure) : 50 mm

Bouchon de vidange (inférieur) : 95 mm

Gaze métallique

Matériau : Acier inoxydable

Diamètre : Approximativement 90mm

Informations supplémentaires

Température maximale de fonctionnement: 95°C

Pression maximale de fonctionnement: 6 bar

Débit maximal: 50 L /min (3 m^3/h)

Des instructions d'installation complètes sont fournies avec chaque filtre et sont également disponibles pour le téléchargement à partir de adey.com/fr

Graphiques de perte de charge

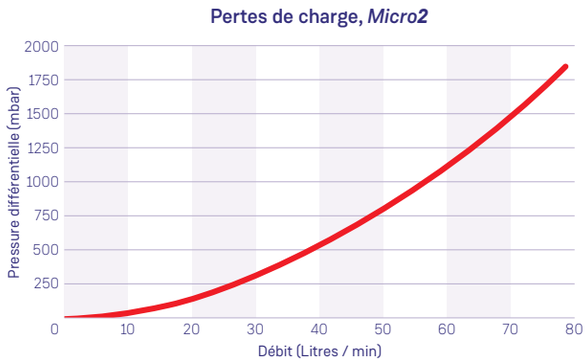

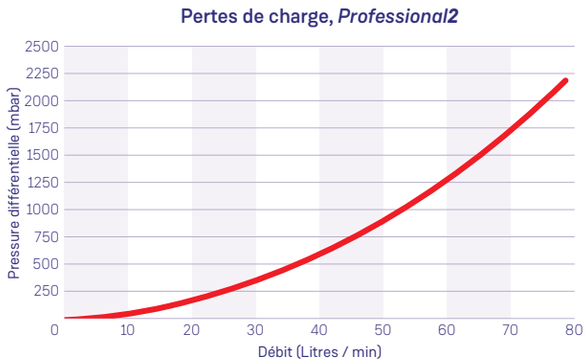

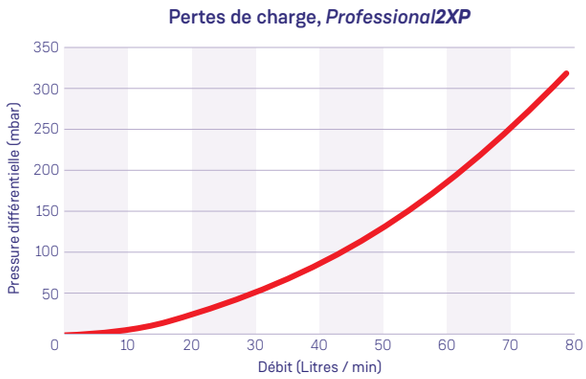


aClean™
Professional2
DEY®
dey.com

MagnaCleanse™

La magnétite, (boues noires), est le premier contributeur des pannes de chauffage central. La valise de désembouage autonome *MagnaCleanse* permet son élimination et simplifie l'approche traditionnelle de désembouage avec les Meilleures Pratiques d'ADEY.

La valise de désembouage *MagnaCleanse* offre un processus de désembouage rapide et efficace qui élimine l'oxyde de fer noir, la magnétite, et les matériaux non magnétiques néfastes des installations de chauffage central.

Avantages pour l'installateur

- Élimine l'oxyde noir en suspension en seulement deux heures
- Le produit de nettoyage demeure concentré dans l'installation tout au long du processus de nettoyage
- L'eau de l'installation reste chaude pendant le processus de nettoyage produisant un nettoyage plus rapide et plus efficace
- Économise l'eau, la vidange est uniquement nécessaire à la fin du processus de nettoyage
- Protection efficace et continue de la chaudière pour l'amélioration de la performance et de l'efficacité
- Raccordement rapide directement sur les vannes des filtres *MagnaClean*

La vanne de vidange d'Adey a été introduite pour fournir un plus grand contrôle et une plus grande flexibilité lors du désembouage. Installée sur le tuyau souple de l'entrée du filtre *RapidFlush*®, la vanne délivre les avantages suivants.

- Relâche la pression de l'installation
- Le filtre *RapidFlush* facile l'entretien avec de l'eau vidangée pour nettoyer et déconnecter le produit
- Rinçage facile du produit de nettoyage résiduel provenant de l'installation
- Aider à l'épuration des particules non ferreuses de l'installation

VibraClean™

L'agitateur *VibraClean* d'ADEY est une partie essentielle du processus de désembouage *MagnaCleanse*. Des tests ont montré qu'il est possible d'éliminer plus de boues en 20 secondes qu'en 30 minutes sans *VibraClean*. L'agitateur de précision des boues libère les boues et les dépôts durcis sans avoir à retirer le radiateur.

Contenu du kit

Le kit complet *MagnaCleanse* offre tout le nécessaire pour effectuer un désembouage puissant de l'installation :

1x filtre *RapidFlush MagnaCleanse*

1x *VibraClean*

1x *MagnaCleanse* tuyau flexible au raccord de vanne

2x longueurs de tuyau flexible

6x colliers de tuyau flexible

4x verrous à came femelles

1x robinet de vidange

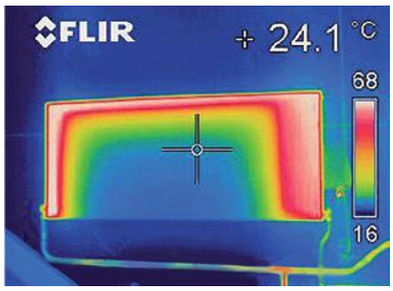

Avant le rinçage de l'installation

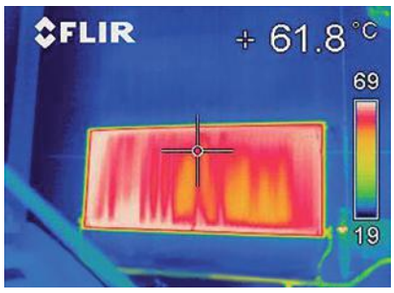

Après le rinçage de l'installation *MagnaCleanse*

Code produit : **MACK01**


NEW STRENGTH FORMULA
MC3+
Central Heating System
CLEANER

Filtres *MagnaClean* Industriels et Collectifs

L´efficacité d'une installation de chauffage collectif et industriel est essentielle et la gamme de produits collectifs fournit des résultats probants. *MagnaClean Commercial* est une gamme de filtres spécialement conçus pour les installations de chauffage industrielles et collectives. La technologie éprouvée de *MagnaClean* combat les boues noires et les débris dans les installations de chauffage.

En raison de la taille incroyablement fine des particules d'oxyde de fer noir, une filtration réellement efficace ne peut être obtenue qu'à l'aide d'un noyau magnétique extrêmement puissant, agissant comme procédé principal de filtration. Ce procédé fonctionnera indépendamment de la taille des particules passant au travers de l'installation de chauffage.

ADEY reconnaît que les ingénieurs chauffagistes veulent offrir à leurs clients des produits de qualité et une tranquillité d'esprit pour leur investissement à long terme. C´est pourquoi ADEY s´engage à fournir des composants répondant aux normes de meilleure qualité pour chacun de ses produits.

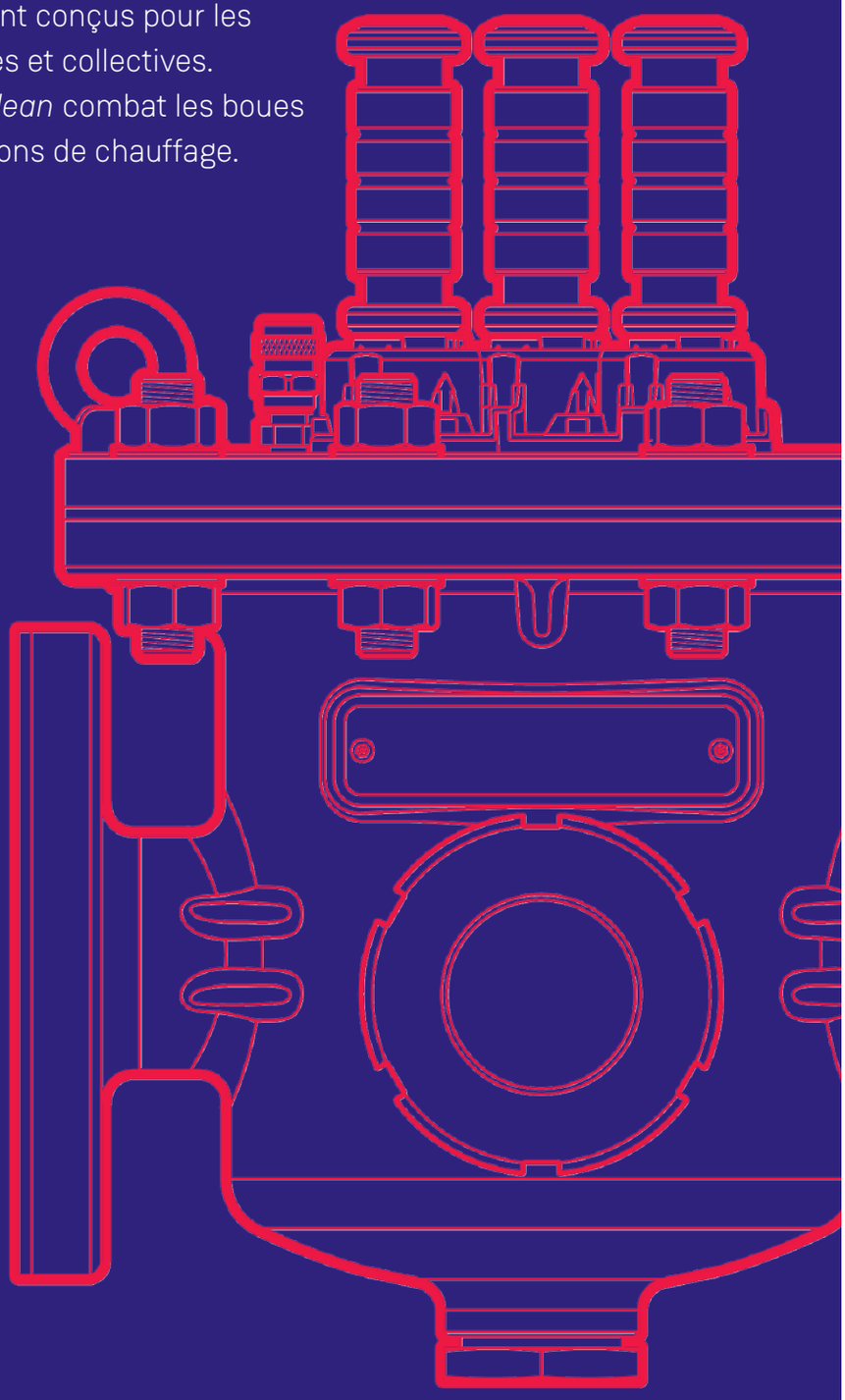

Applications Industrielles et Collectives

***MagnaClean Commercial* est fabriqué pour répondre aux besoins d'un large éventail d'applications collectives légères à industrielles lourdes dans les secteurs suivants :**

Industrie – Usines, process industriels

Entreprises – Bureaux, bâtiments publics et administratifs

Logement – Tours d'habitation, grandes maisons, domaines

Santé – Hôpitaux, centres de soins, cabinets médicaux, maisons et résidences médicalisées

Loisirs – Centres sportifs, piscines, complexes touristiques, hôtels et cinémas

Enseignement – Universités, lycées, collèges et écoles

Communautés – Cathédrales, églises, bâtiments publics et municipaux

L´installation d´un filtre magnétique est plus efficace, lorsqu'il est accompagné par un programme de traitement haute performance et avec les produits de traitement d´ADEY.

Protection assurée des installations collectives de chauffage central

La gamme *MagnaClean Commercial* est une gamme de filtres magnétiques ultra-puissants conçue pour protéger et entretenir les installations de chauffage central des petites installations collectives jusqu'aux applications industrielles.

La qualité du corps moulé du filtre est contrôlée par analyse aux rayons X.
Le produit est également doté de joints de bride face pleine en EPDM pour assurer une étanchéité totale à haute température.

MagnaClean Commercial apporte des avantages tangibles immédiats, en améliorant les performances et en réduisant les frais d'entretien.

MagnaClean™
DualXP

Le *MagnaClean DualXP* possède deux zones de capture magnétique extrêmement puissantes, qui lui permettent d'éliminer un grand volume de boues noires. Cela en fait la solution idéale pour les installations de chauffage collectif de petite et moyenne puissance. Ce filtre de haute technologie fait le lien entre la gamme des filtres domestiques et des produits industriels de *MagnaClean*.

MagnaClean DualXP fournit une protection exceptionnelle contre des effets préjudiciables de l´oxyde de fer noir et des débris non magnétiques. Chaque point d'entrée possède un design spécifique qui permet de diriger l'intégralité du débit, vers les deux chambres magnétiques, de façon à assurer une circulation régulière et uniforme le long des aimants et ainsi optimise la surface d'échange magnétique. Cela diminue le risque de perte de charge.

Le DualXP inclut des raccords télescopiques 1½" filetés uniques.
Des douilles de réduction pour la tuyauterie 1 ¼" sont également fournies.
Des réductions sont adaptables aux tuyauteries de 42 mm ou de 32 mm.

Caractéristiques techniques

- Montage vertical et/ou horizontal (vannes en partie haute pour la purge)
- Deux chambres magnétiques avec quatre zones de capture non-magnétique
- Raccords télescopiques 1½" filetés uniques
- Possibilité de raccordement sur des tuyauteries de 1¼"
- Conception en ligne et les raccords pivotants à 360°
- Large choix d'installation (tuyauterie horizontale/verticale)
- Deux vannes de vidange compactes pour faciliter l'entretien et le dosage
- Fourreau ultra-fin améliorant la capture des particules magnétiques
- Configuration de débit : n'importe quelle vanne peut être utilisée comme point d'entrée

Code produit :
Raccords télescopiques 1 ¼" et 1½" filetés (adaptable à des tubes 42/35 mm) :
FL1-03-02028

Installation verticale et horizontale

Des brides télescopiques permettent de simplifier l'installation, avec une orientation verticale ou horizontale. Ces connecteurs multi-positions permettent de s´ajuster, quelle que soit la coupe effectuée sur le tuyau. Pour les installations existantes les caractéristiques de mise en œuvre du *MagnaClean DualXP* permettent un gain de temps et une économie de matériel.

La double chambre magnétique permet également une installation avec un encombrement plus restreint tout en offrant un niveau de performance de filtration exceptionnel. Un autre avantage de cette double chambre est d'offrir un point d´injection pour les produits de traitement dans l´installation, via le filtre.

MagnaClean®
DRX

***MagnaClean DRX* introduit un nouveau design compact, étudié spécifiquement pour protéger les systèmes de chauffage, basé sur des technologies et composants de filtration magnétique à usage industriel. Le filtre se compose d'une ceinture magnétique innovante comprenant des ceintures de 48 à 80 aimants néodyme, autour de la cartouche centrale en acier inoxydable, pour une capture optimale des boues et un volume de rétention exceptionnel dans un encombrement très réduit.**

Sa technologie de ceinture magnétique remarquable fait de l'entretien une opération rapide et simple. Il suffit de déclipser la ceinture pour libérer les aimants, afin de les débarrasser de la boue accumulée. L'entretien ne nécessitant qu'un espace libre minimum autour du filtre, sa conception compacte en fait un produit idéal dans les endroits exigus. Le filtre s'installe en ligne, verticalement ou horizontalement selon les contraintes du réseau. L'entretien ne nécessite aucune mise en by-pass ou long arrêt de maintenance grâce à la simplicité et à la rapidité de la procédure.

MagnaClean DRX est disponible pour des tuyaux de 2"/ DN50, 2½"/ DN65, 3"/ DN80 et 4"/ DN100, pour satisfaire les besoins de différentes applications. Le produit est livré avec des joints à bride face pleine en EPDM, garantissant une étanchéité à toute épreuve à haute température.

Avantages

- Récupération OPTIMALE des boues d'oxydes de fer
- Permet de restaurer l'efficacité et les performances du système de chauffage
- Permet de diminuer les frais de maintenance régulière
- Capte les macro et micro-particules
- Sa conception brevetée garantit une faible perte de charge
- Installation et entretien simples
- S'installe sur les longueurs de canalisations verticales ou horizontales, ou sur les tuyaux verticaux ou horizontaux
- Compatible avec tous les systèmes de chauffage
- Fabriqué au Royaume-Uni

Accessoires disponibles:

- Purgeur d'air automatique
- Enveloppe thermique

Spécifications techniques
DRX 2" / DN 50

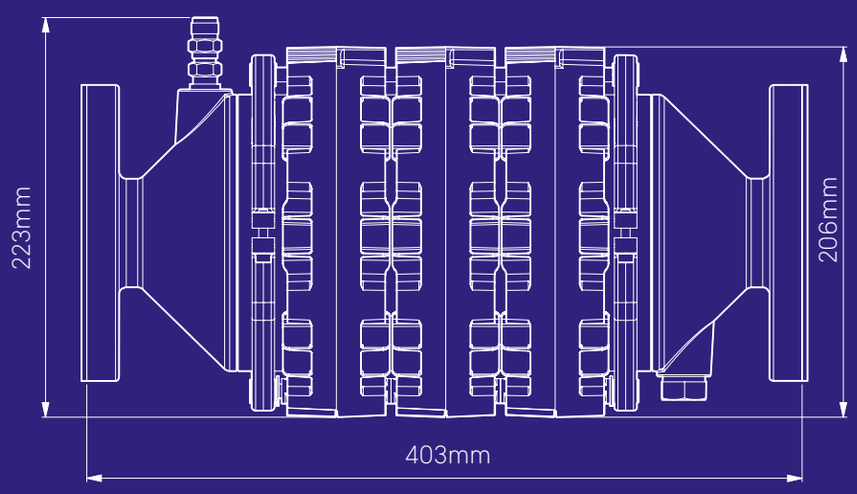

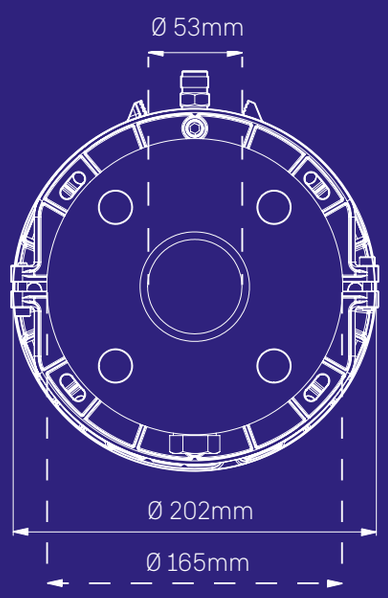

Carter
Matériau: Acier inoxydable
Volume (DESP) en litres (approx): 4.97L
Configuration d'écoulement S'adapte à
Diverses installations: horizontale ou verticale, configuration à double flux primaire ou secondaire
Joints: Joints à bride EPDM
Filetage du point de vidange: ¾" BSPT
Purgeur d'air: Manuel

Poids (approx.)
2": 12.0kg

Ensemble aimant
Carter: PA6 Nylon
Aimants - type: Néodyme
Aimants - nombre: 48
Aimants - dimensions:
20 mm dia. x 10 mm épais

Bride d'écoulement DESP
Diamètre de bride: 165mm
Épaisseur de bride: 18 mm
Type de bride: PN16 (B16.5 Classe 150)
Taille de boulon: M16
Nombre de boulons: 4
DCP trou de boulon: 125mm

Informations supplémentaires :
Informations supplémentaires : 100°C
Pression maximale de fonctionnement : 16 bar
Température maximale de fonctionnement: 100°C
Débit maximal : DN 50 (35m3/h)

Spécifications techniques
DRX 2½" / DN 65

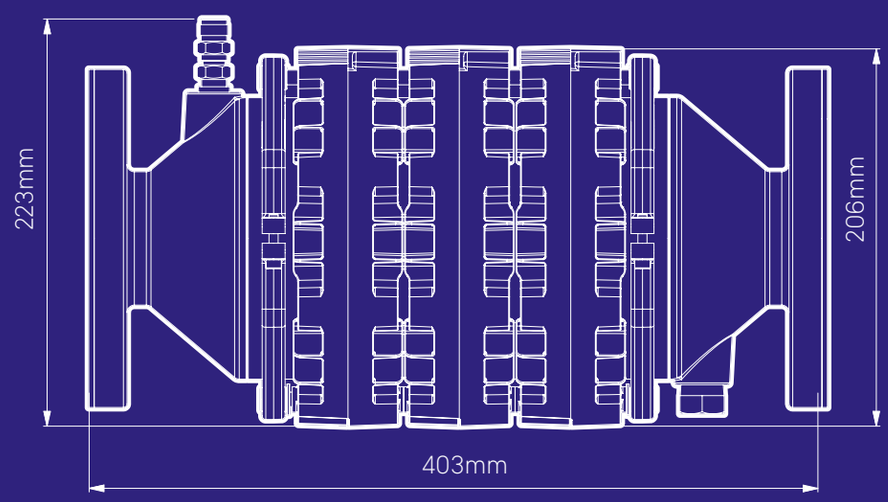

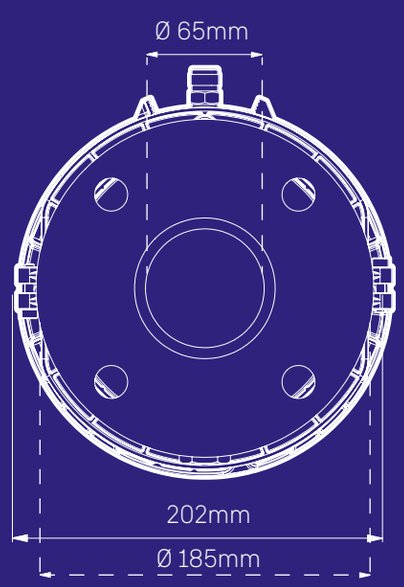

Carter
Matériau: Acier inoxydable
Volume (DESP) en litres (approx.): 5.12L
Configuration d'écoulement S'adapte à
Diverses installations: horizontale ou verticale, configuration à double flux primaire ou secondaire
Joints: Joints à bride EPDM
Filetage du point de vidange: ¾" BSPT
Purgeur d'air: Manuel

Poids (approx.)
2.½": 13.2kg

Ensemble aimant
Carter: PA6 Nylon
Aimants - type: Néodyme
Aimants - nombre of: 48
Aimants - dimensions:
20 mm dia. x 10 mm épais

Bride d'écoulement DESP
Diamètre de bride: 185mm
Épaisseur de bride: 18 mm
Type de bride: PN16 (B16.5 Class 150)
Taille de boulon: M16
Nombre de boulons: 4
DCP trou de boulon: 145mm

Informations supplémentaires :
Informations supplémentaires : 100°C
Pression maximale de fonctionnement : 16 bar
Température maximale de fonctionnement: 100°C
Débit maximal : DN 65 (45m3/h)

Spécifications techniques
DRX 3" / DN 80

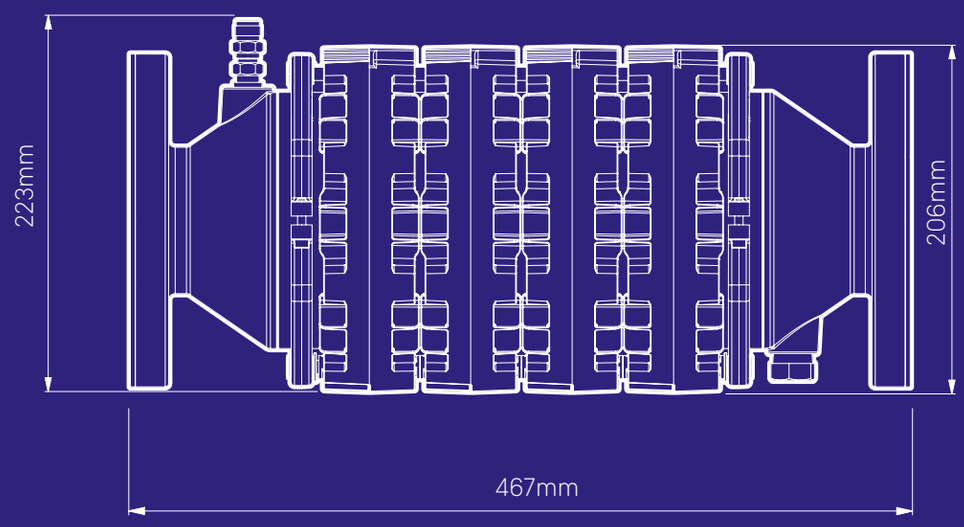

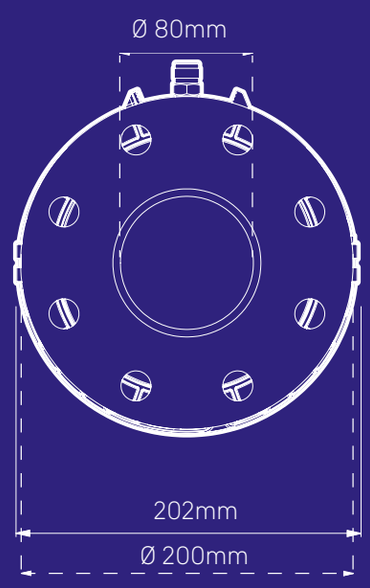

Carter

Matériau: Acier inoxydable

Volume (DESP) en litres (approx.): 6.36L

Configuration d'écoulement S'adapte à

Diverses installations: horizontale ou verticale, configuration à double flux primaire ou secondaire

Joints: Joints à bride EPDM

Filetage du point de vidange: ¾" BSPT

Purgeur d'air: Manuel

Poids (approx.)

3": 15.7kg

Ensemble aimant

Carter: PA6 Nylon

Aimants - type: Néodyme

Aimants - nombre of: 64

Aimants - dimensions:
20 mm dia. x 10 mm épais

Bride d'écoulement DESP

Diamètre de bride: 200mm

Épaisseur de bride: 15mm

Type de bride: PN16 (B16.5 Class 150)

Taille de boulon: M16

Nombre de boulons: 8

DCP trou de boulon: 180mm

Informations supplémentaires :

Informations supplémentaires : 100°C

Pression maximale de fonctionnement :
16 bar

Température maximale de fonctionnement:
100°C

Débit maximal : DN 80 (65m3/h)

Spécifications techniques
DRX 4" / DN 100

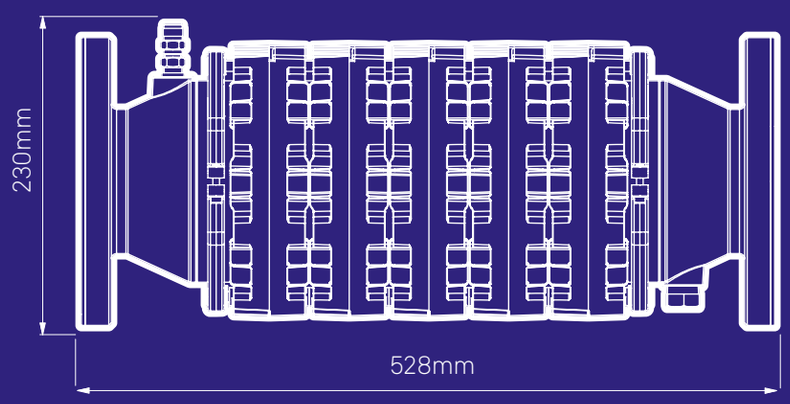

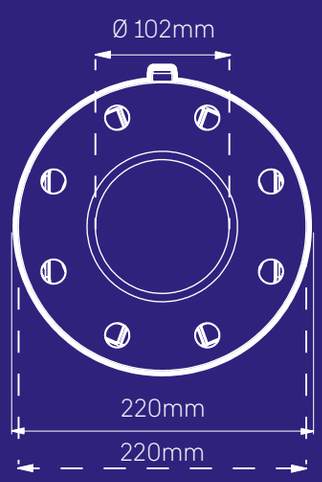

Carter

Matériau: Acier inoxydable

Volume (DESP) en litres (approx.): 7.76L

Configuration d'écoulement: S'adapte à Diverses installations: horizontale ou verticale, configuration à double flux primaire ou secondaire

Joints: Joints à bride EPDM

Filetage du point de vidange: ¾" BSPT

Purgeur d'air: Manuel

Poids (approx.)

4": 18.9kg

Ensemble aimant

Carter: PA6 Nylon

Aimants - type: Néodyme

Aimants - nombre: 80

Aimants - dimensions: 20 mm dia. x 10 mm épais

Bride d'écoulement DESP

Diamètre de bride: 220mm

Épaisseur de bride: 15 mm

Type de bride: PN16 (B16.5 Class 150)

Taille de boulon: M16

Nombre de boulons: 8

DCP trou de boulon: 180mm

Informations supplémentaires :

Informations supplémentaires : 100°C

Pression maximale de fonctionnement : 16 bar

Température maximale de fonctionnement: 100°C

Débit maximal : DN 100 (100m3/h)

Graphiques de pertes de charges

Pour les débits des produits du *MagnaClean DRX* voir les graphiques ci-dessous.

2" / DN50

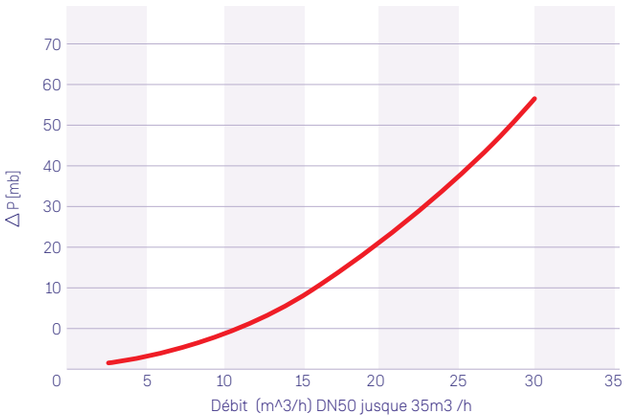

2.5" / DN65

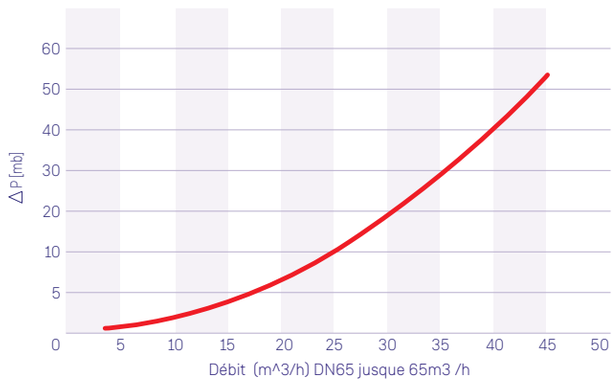

3"/ DN80

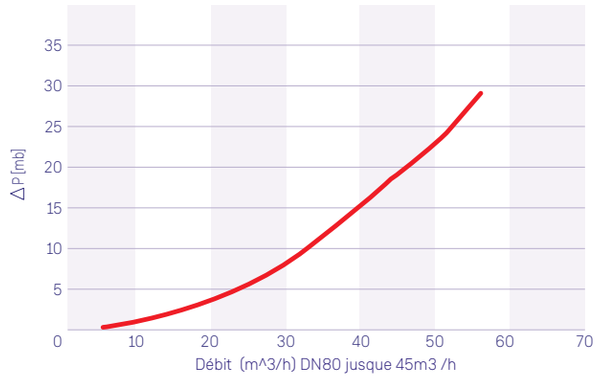

4" / DN100

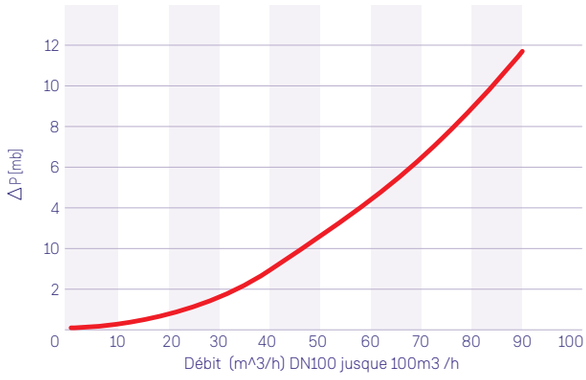

Graphiques de perte de charge

Pour les débits du *MagnaClean Dual XP*, voir les graphiques ci-dessous.

Pertes de charge, diamètre 1 ½" Aimants propres, débit de haut en bas

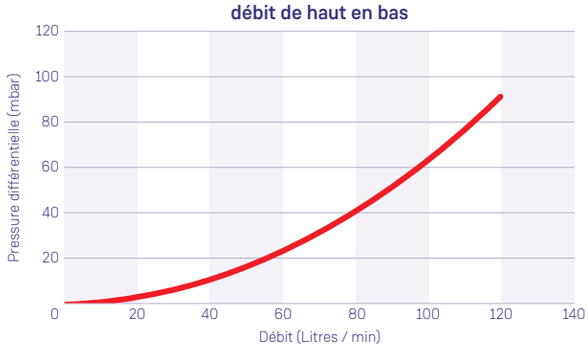

Pertes de charge, diamètre 1 ½" Aimants propres, débit de bas en haut

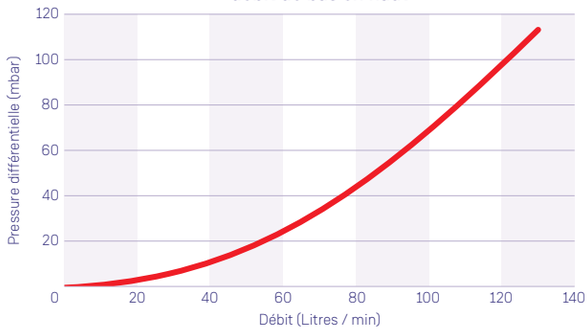

Pertes de charge, diamètre 1¼" Aimants propres, débit de haut en bas

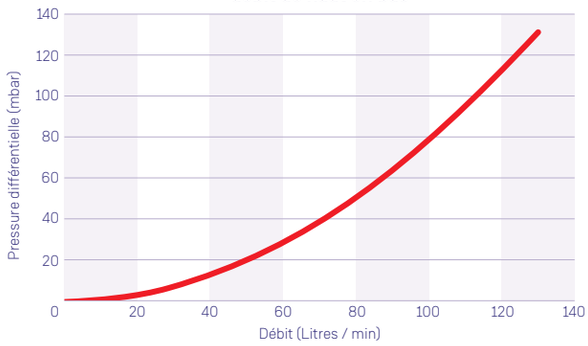

Pertes de charge, diamètre 1¼" Aimants propres, débit de bas en haut

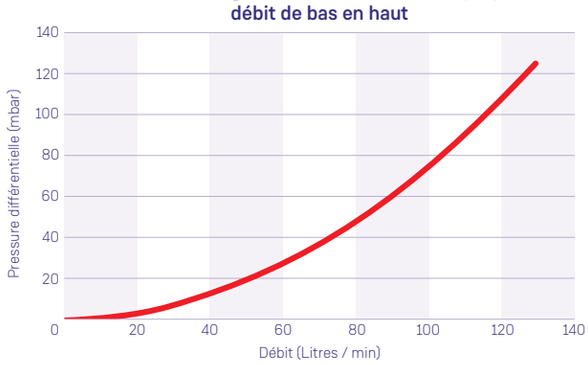

Caractéristiques techniques

Couvercles et cylindres

Matériel : Nylon renforcé de fibre de verre

Volume : 2,43 litres (avec raccords télescopiques rétractés)

Filetage : Filetage pression

Configuration de débit : n'importe quelle vanne peut être utilisée comme point d'entrée

Joint du couvercle principal : EPDM

Aimant x 2

Corps du filtre : Acier inoxydable

Longueur : 225 mm

Diamètre : 19 mm

Vanne de vidange x 2

Matériau du corps : Laiton nickelé

Vis : Laiton nickelé

Filetage du raccord : M6

Joints : EPDM

Ecrou de vidange x 2

Nature du pas de vis : Acier inoxydable

Filetage du pas de vis : M8

Joints : EPDM

Raccords télescopiques

Entrée : 1½" diamètre nominal

Sortie : 1½" diamètre nominal

Matériau du corps : Laiton nickelé

Joint torique : EPDM

Les instructions d'installation complètes sont fournies avec chaque filtre et sont également disponibles pour télécharger sur adey.com

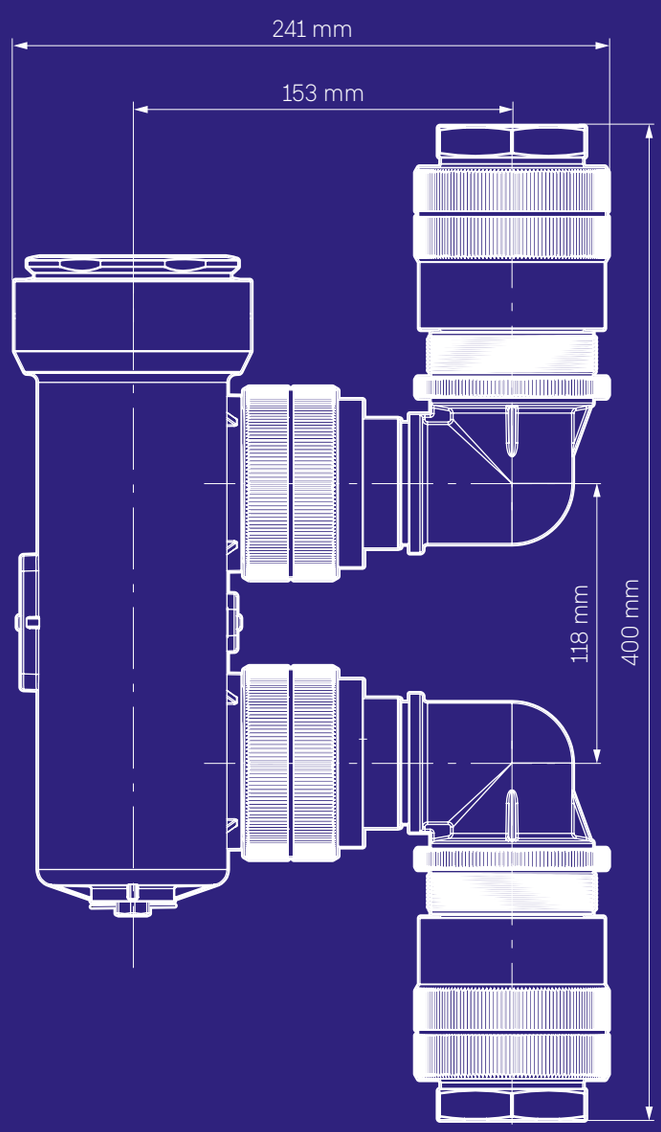

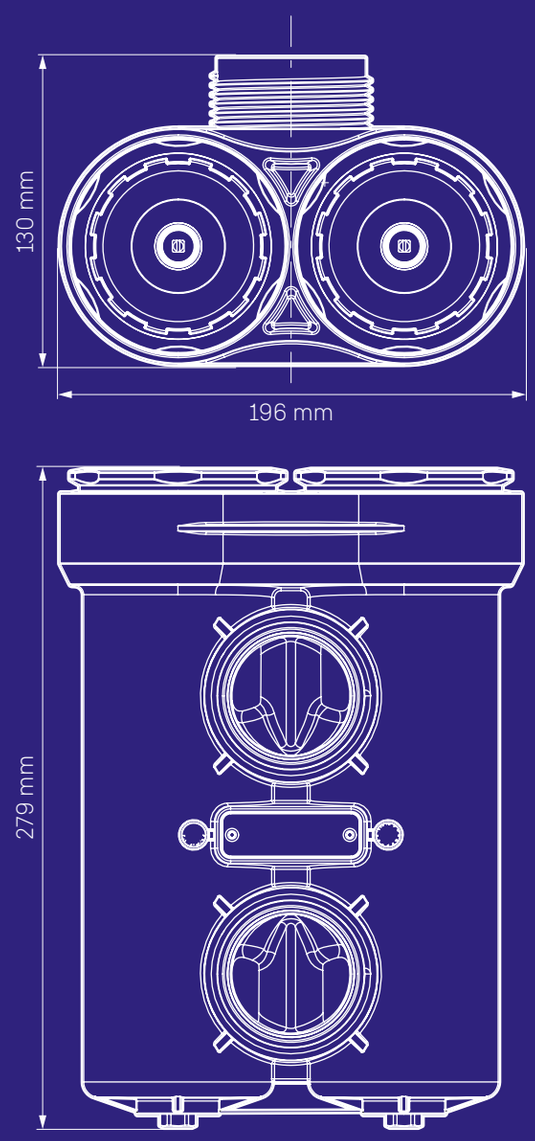

MagnaClean™
Commercial

La gamme de filtres magnétiques ultrapuissants *MagnaClean Commercial* est conçue pour protéger et entretenir les installations de chauffage central, des petits bâtiments commerciaux jusqu'aux applications industrielles lourdes. Cette technologie éprouvée, spécialement développée pour les installations collectives, élimine efficacement la boue noire d'oxyde de fer et les débris.

MagnaClean Commercial est fabriqué selon la norme EN 13445 :2009 en cinq tailles, pour répondre aux besoins d'un large éventail d'applications.

Pensés pour être conformes aux normes les plus strictes, les corps du filtres sont moulés aux dimensions couramment disponibles de tuyaux (2", 3", 4", 6" et 8") avec des brides PN16. La qualité du corps moulé du filtre est contrôlée par analyse aux rayons X. Le produit est également doté de joints de bride face pleine en EPDM pour assurer une étanchéité totale à haute température.

La photo montre le filtre collectif MagnaClean Commercial DN50

Caractéristiques techniques

- Capture magnétique exceptionnelle – Jusqu'à 80% d'amélioration par rapport aux méthodes traditionnelles testées
- Filtration en passage intégral 100% du débit filtré pour une efficacité optimum.
- Gain de temps au montage
- Permet de restaurer le rendement et l'efficacité des installations de chauffage central – Jusqu'à 30% d'amélioration
- *MagnaClean Commercial* dotés d'aimants individuels est disponible en : DN50, DN80 et DN100
- Moins de frais d'entretien
- Construction conforme à la directive 97/23/CE sur les équipements sous pression
- Inspection aisée de la capture des débris grâce à un regard en verre intégré
- Capture des macro- et des micro-particules
- Compatible avec toutes les installations de chauffage
- Simplicité et facilité d'installation et d'entretien
- Fabriqué au Royaume-Uni

Codes produits :

MagnaClean Commercial DN50 : **CP1-03-01123**
MagnaClean Commercial DN80 : **CP1-03-01124**
MagnaClean Commercial DN100 : **CP1-03-01125**
MagnaClean Commercial DN150 : **CP1-03-01126**
MagnaClean Commercial DN200 : **CP1-03-02147**

Caractéristiques techniques
Commercial 2" / DN50

Corps du filtre
Matériau : acier inoxydable 304 L
Vis de purge : trou d´ 1¼" BSPP, bouchon 1¼" BSPT
Pression de service maximale : 10 bar
Température de service maximale : 100°C
Poids sec du filtre : 25.7 kg

Aimants
Matériau : High power, NdFeB
Fourreaux de logement : Acier inoxydable 304 L
Joint du couvercle : EPDM

Bride de débit
Dimension : PN16, fournis avec les joints d'étanchéité EPDM
Épaisseur de la bride : 18 mm
Dimension du boulon : M16
Quantité de boulons : 4
Diam. prim. Boulon : 125

Regard
Matériau de soudure : acier inoxydable DIN1.4404
Écrou à embase : acier inoxydable DIN1.4301/DIN1.04307
Verre : verre sodocalcique trempé certifié BS3463
Joint latéral du produit : EPDM
Joint extérieur : Fibre sans amiante (KILINGERsil C-4400)

Les instructions d'installation complètes sont fournies avec chaque filtre et sont également disponibles pour télécharger sur **adey.com/fr**

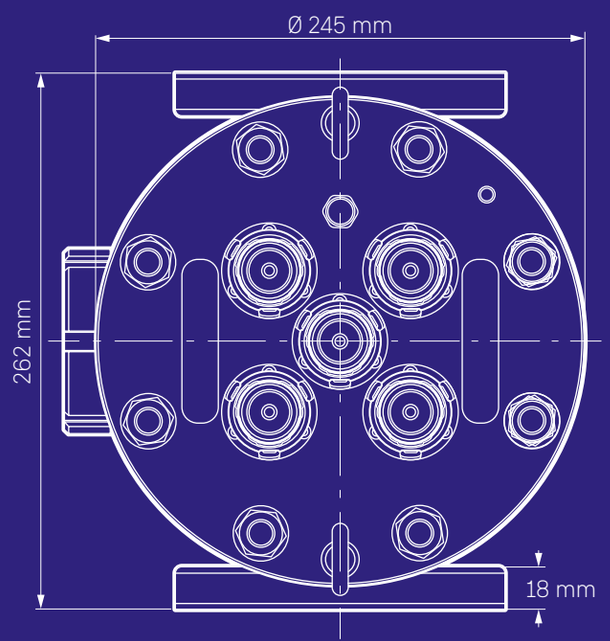

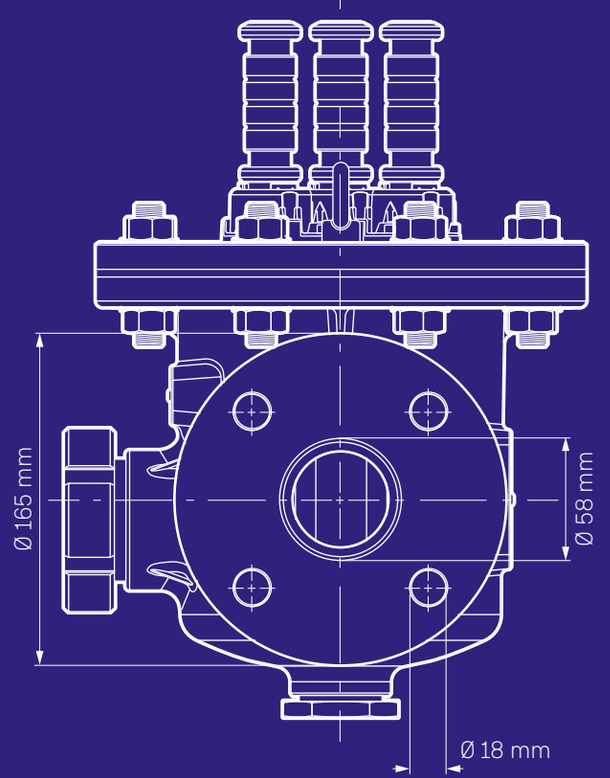

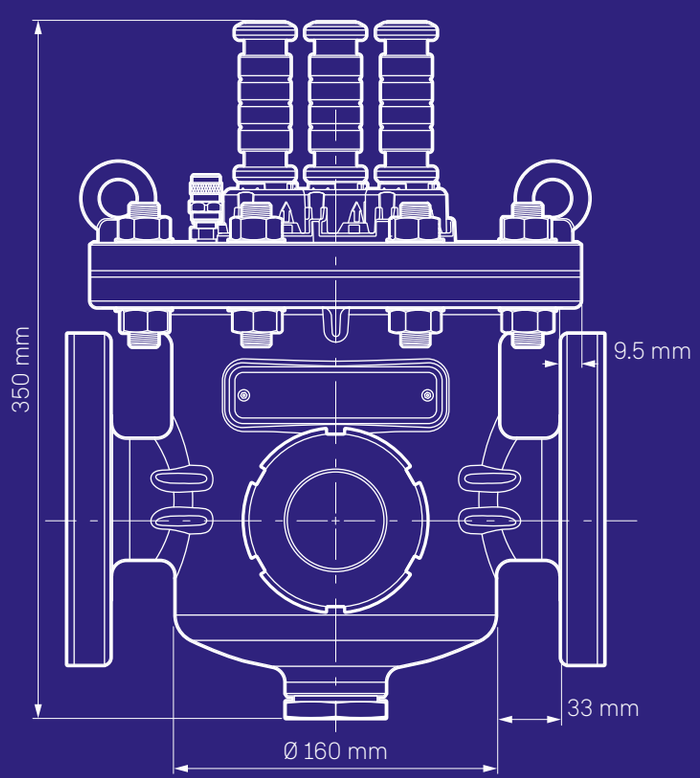

Caractéristiques techniques
Commercial 3" / DN80

Corps du filtre
Matériau : acier inoxydable 304 L
Vis de purge : trou d´1¼" BSPP, bouchon 1¼" BSPT
Pression de service maximale : 10 bar
Température de service maximale : 100°C
Poids sec du filtre : 37.4 kg

Aimants
Matériau : High power, NdFeB
Fourreaux de logement : Acier inoxydable 304 L
Joint du couvercle : EPDM

Bride de débit
Dimension : PN16, fournis avec les joints d'étanchéité EPDM
Épaisseur de la bride : 15 mm
Dimension du boulon : M16
Quantité de boulons : 8
Diam. prim. boulon : 160

Regard
Matériau de soudure : acier inoxydable DIN1.4404
Écrou à embase : acier inoxydable DIN1.4301/DIN1.04307
Verre : verre sodocalcique trempé certifié BS3463
Joint latéral du produit : EPDM
Joint extérieur : Fibre sans amiante (KILINGERsil C-4400)

Les instructions d'installation complètes sont fournies avec chaque filtre et sont également disponibles pour télécharger sur **adey.com/fr**

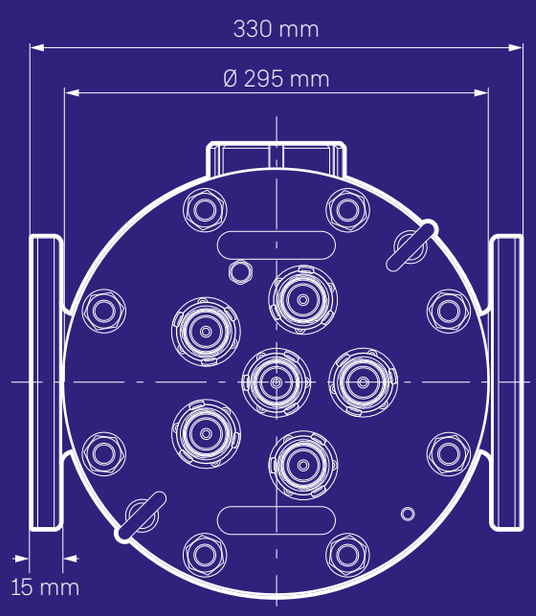

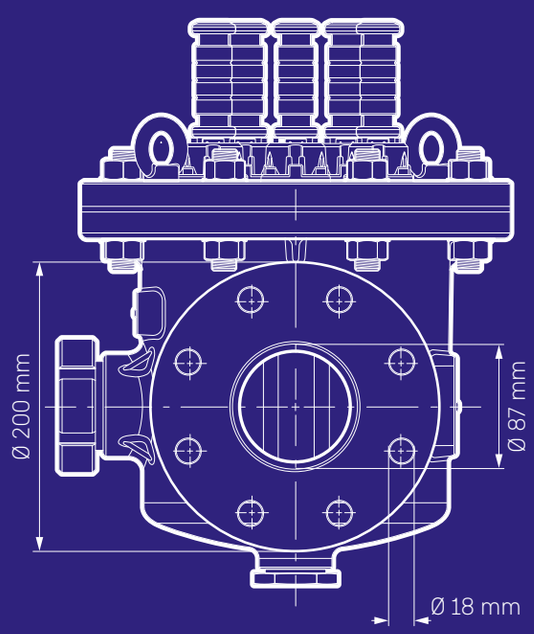

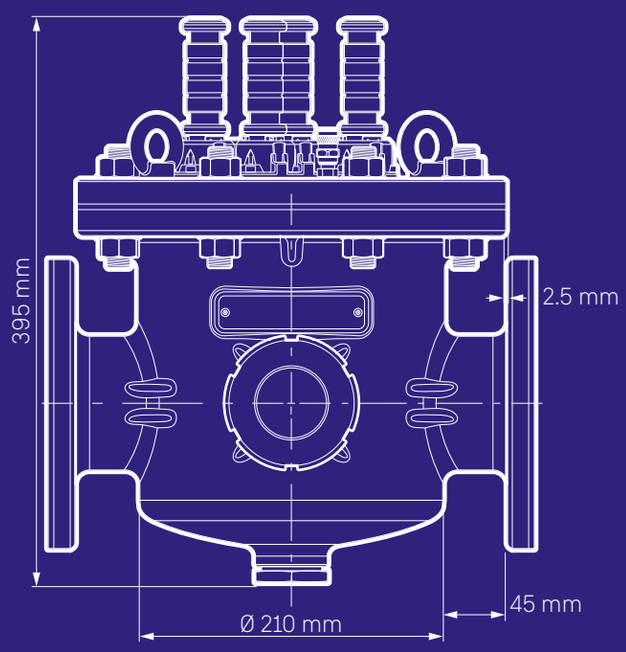

Caractéristiques techniques
Commercial 4" / DN100

Corps du filtre
Matériau : acier inoxydable 304 L
Vis de purge : trou d´ 1¼" BSPP, bouchon 1¼" BSPT
Pression de service maximale : 10 bar
Température de service maximale : 100°C
Poids sec du filtre : 41.5 kg

Aimants
Matériau : High power, NdFeB
Fourreaux de logement : Acier inoxydable 304 L
Joint du couvercle : EPDM

Bride de débit
Dimension : PN16, fournis avec les joints d'étanchéité EPDM
Épaisseur de la bride : 15mm
Dimension du boulon : M16
Quantité de boulons : 8
Diam. prim. boulon : 180

Regard
Matériau de soudure : acier inoxydable DIN1.4404
Écrou à embase : acier inoxydable DIN1.4301/DIN1.04307
Verre : verre sodocalcique trempé certifié BS3463
Joint latéral du produit : EPDM
Joint extérieur : Fibre sans amiante (KILINGERsil C-4400)

Les instructions d'installation complètes sont fournies avec chaque filtre et sont également disponibles pour télécharger sur **adey.com/fr**

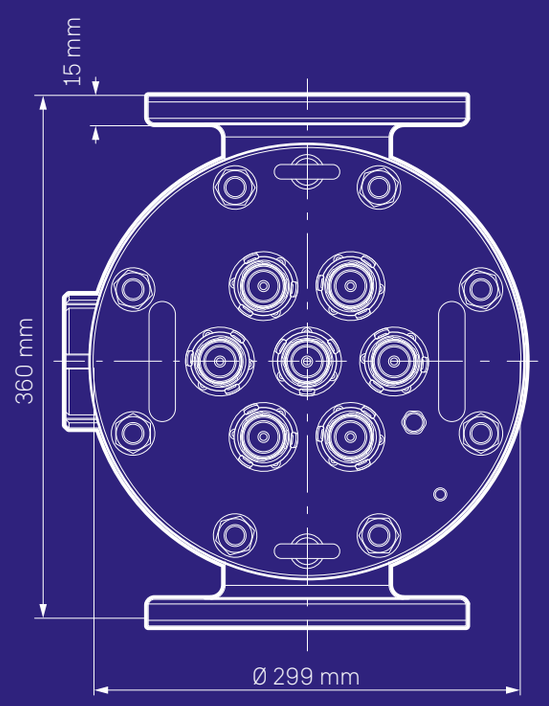

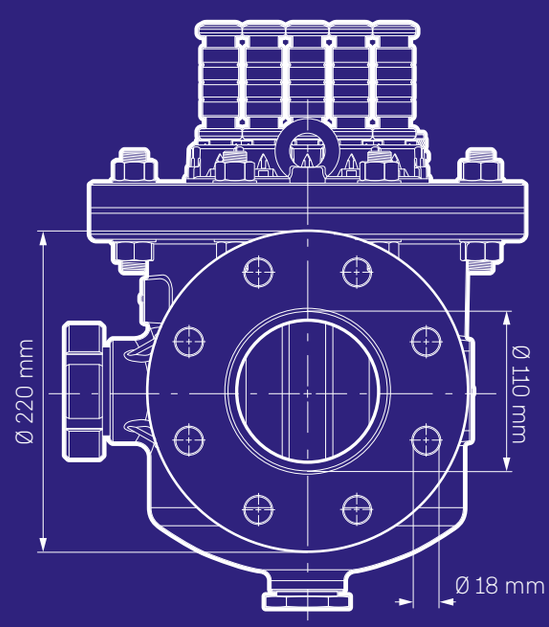

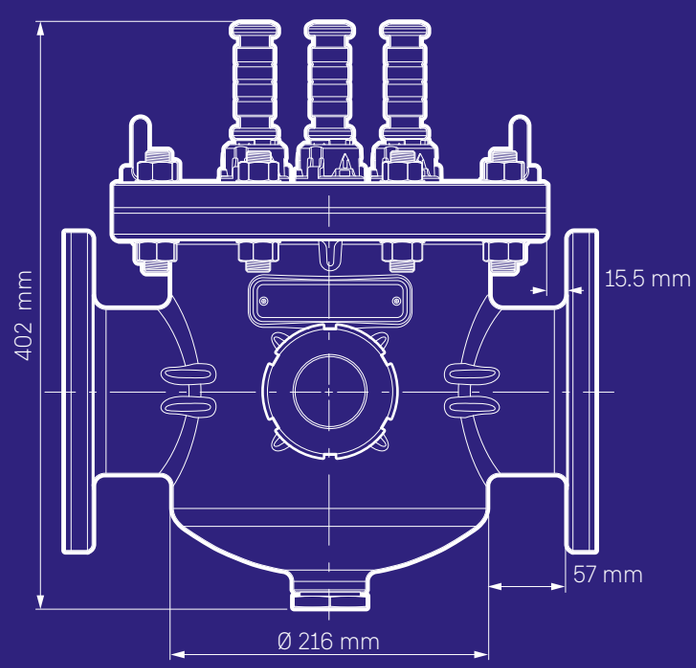

Caractéristiques techniques
Commercial 6" / DN150

Corps du filtre
Matériau : acier inoxydable 304 L
Vis de purge : trou d´1¼" BSPP, bouchon 1¼" BSPT
Pression de service maximale : 10 bar
Température de service maximale : 100°C
Poids sec du filtre : 86.5 kg

Aimants
Matériau : High power, NdFeB
Fourreaux de logement : Acier inoxydable 304 L
Joint du couvercle : EPDM

Bride de débit
Dimension : PN16, fournis avec les joints d'étanchéité EPDM
Épaisseur de la bride : 18 mm
Dimension du boulon : M20
Quantité de boulons : 8
Diam. prim. boulon : 240

Regard
Matériau de soudure : acier inoxydable DIN1.4404
Écrou à embase : acier inoxydable DIN1.4301/DIN1.04307
Verre : verre sodocalcique trempé certifié BS3463
Joint latéral du produit : EPDM
Joint extérieur : Fibre sans amiante (KILINGERsil C-4400)

Les instructions d'installation complètes sont fournies avec chaque filtre et sont également disponibles pour télécharger sur **adey.com/fr**

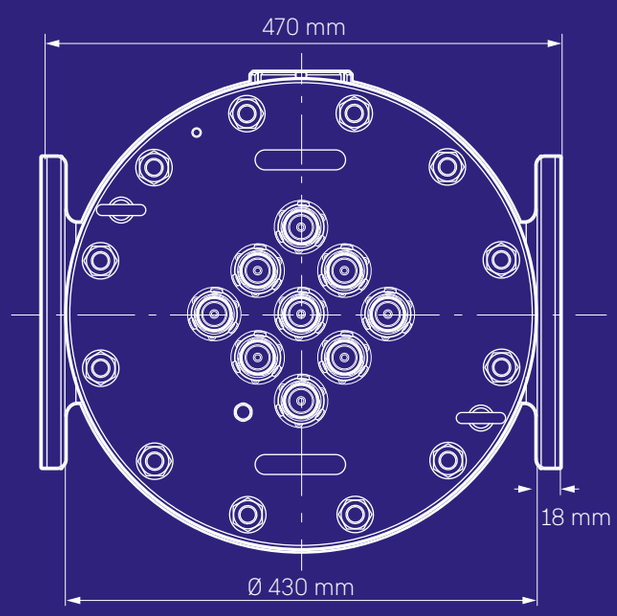

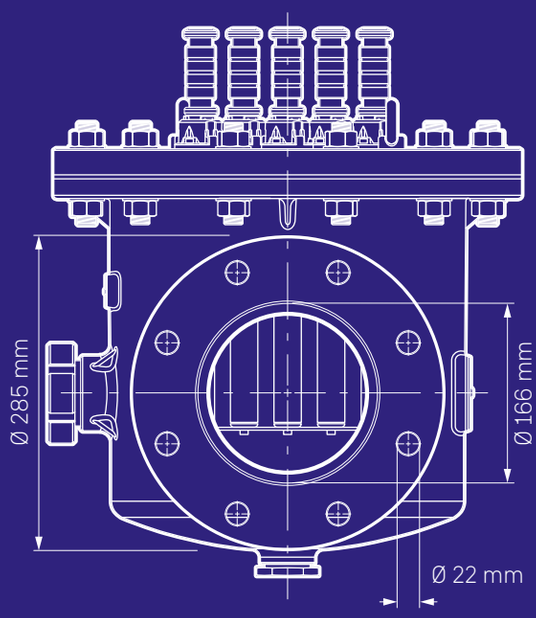

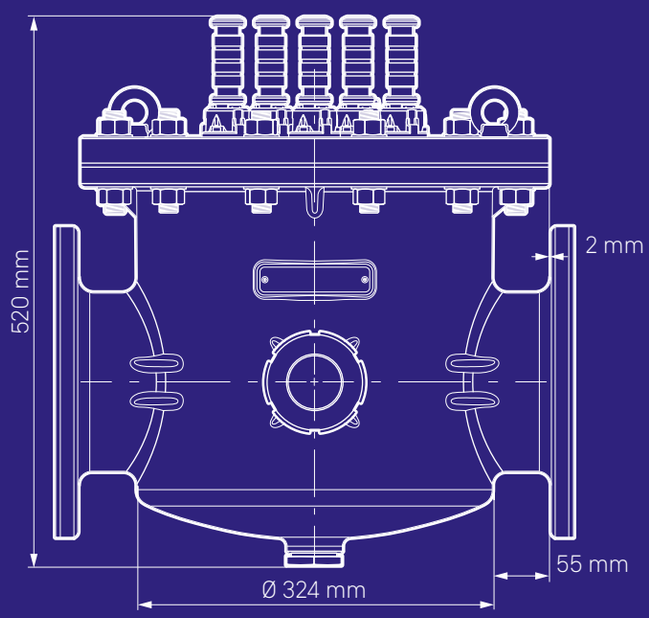

Le filtre collectif MagnaClean Commercial DN150 doté d'aimants individuels n'est pas encore disponible.

Caractéristiques techniques
Commercial 8" / DN200

Corps du filtre
Matériau : acier inoxydable 304 L
Vis de purge : trou d´1¼" BSPP, bouchon 1¼" BSPT
Pression de service maximale : 10 bar
Température de service maximale : 100°C
Poids sec du filtre : 95.6 kg

Aimants
Matériau : High power, NdFeB
Fourreaux de logement : Acier inoxydable 304 L
Joint du couvercle : EPDM

Bride de débit
Dimension : PN16, fournis avec les joints d'étanchéité EPDM
Épaisseur de la bride : 19 mm
Dimension du boulon : M20
Quantité de boulons : 12
Diam. prim. boulon : 295

Regard
Matériau de soudure : acier inoxydable DIN1.4404
Écrou à embase : acier inoxydable DIN1.4301/DIN1.04307
Verre : verre sodocalcique trempé certifié BS3463
Joint latéral du produit : EPDM
Joint extérieur : Fibre sans amiante (KILINGERsil C-4400)

Les instructions d'installation complètes sont fournies avec chaque filtre et sont également disponibles pour télécharger sur **adey.co/fr**

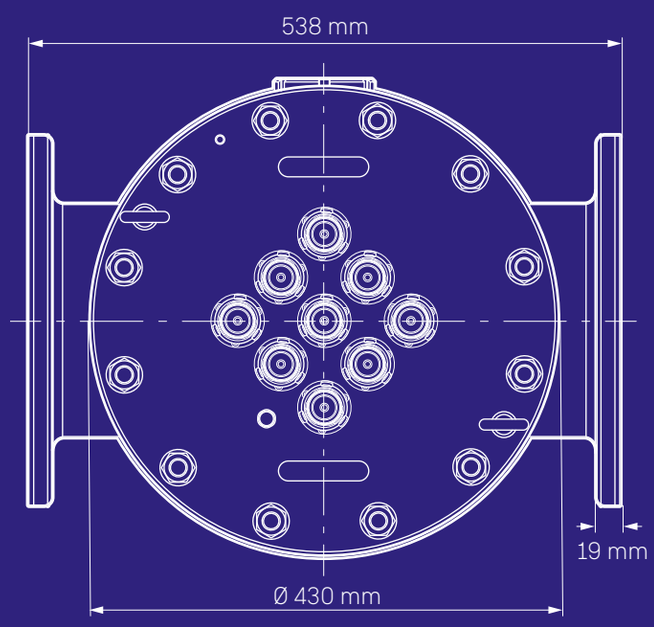

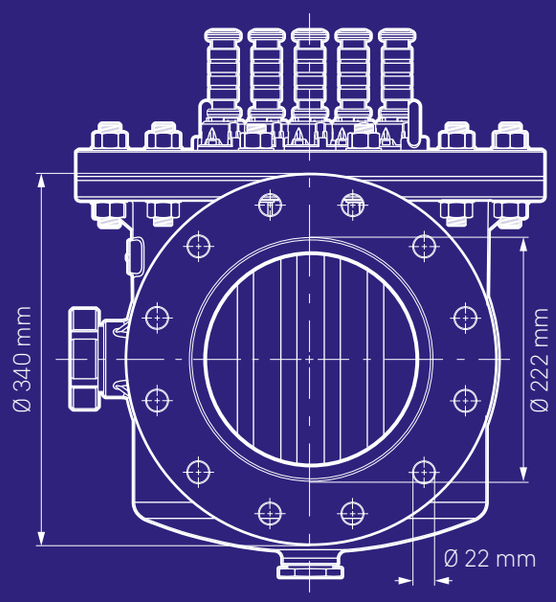

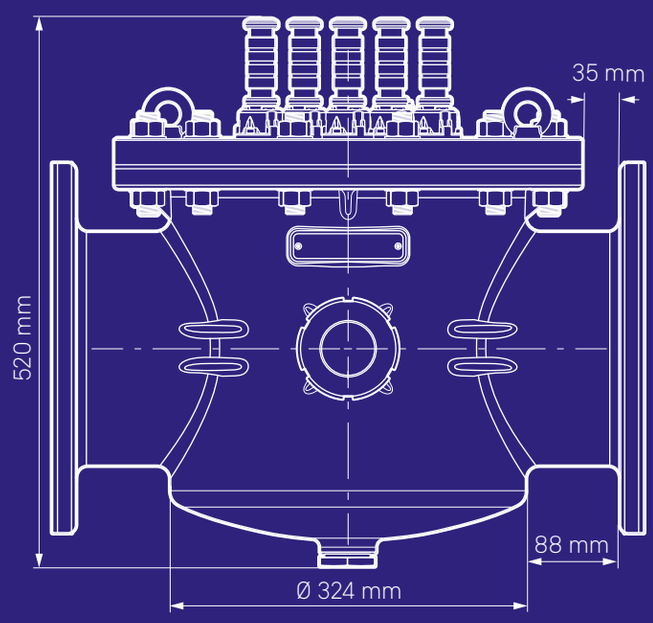

Le filtre collectif MagnaClean Commercial DN200 doté d'aimants individuels n'est pas encore disponible.

Graphiques de pertes de charges

Pour les débits des produits du *MagnaClean Commercial* voir les graphiques ci-dessous.

DN 50 *MagnaClean* pression différentielle / débit

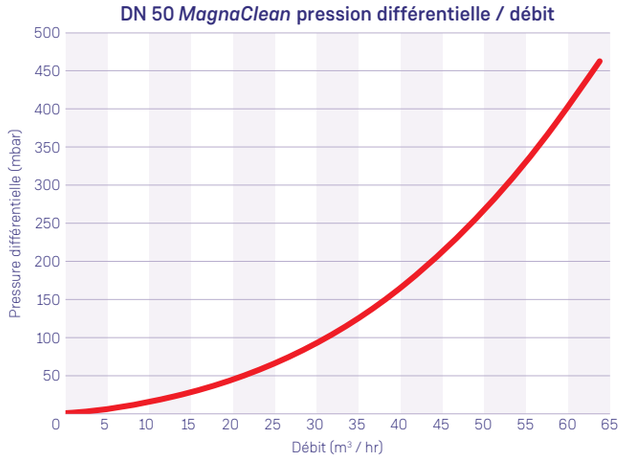

DN 80 *MagnaClean* pression différentielle / débit

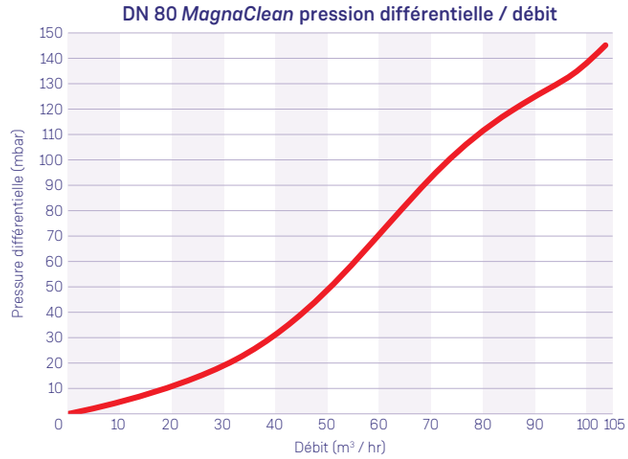

DN 100 *MagnaClean* pression différentielle / débit

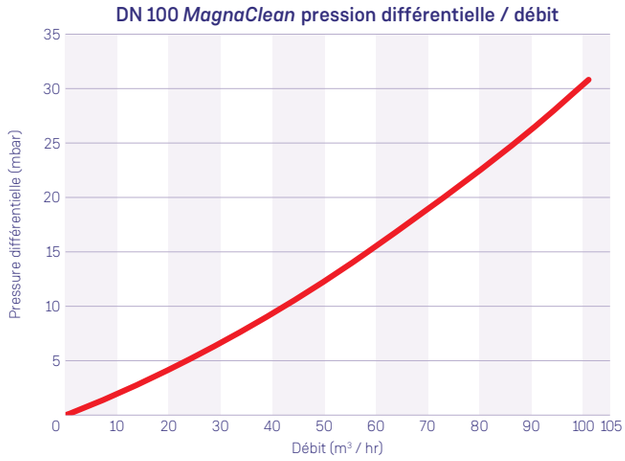

DN 150 *MagnaClean* pression différentielle / débit

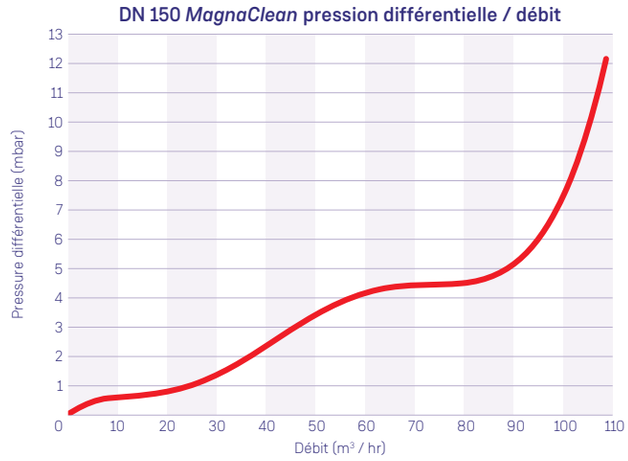

DN 200 *MagnaClean* pression différentielle / débit

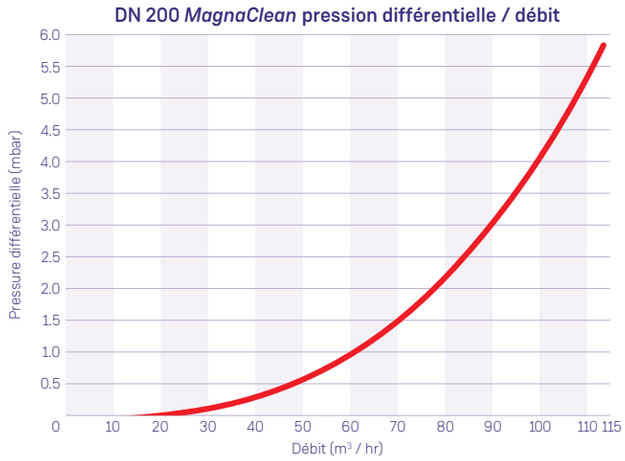

Performances démontrées

Les boues noires d'oxyde de fer, aussi appelées magnétite, sont le premier contributeur des pannes d´installation central, que l'on peut éviter par l´installation de filtres magnétiques ADEY. La formation inévitable de la magnétite dans une installation de chauffage peut affecter la performance et causer des pannes prématurées de chaudière et des réparations coûteuses.

Des recherches poussées ont montré que la filtration magnétique était le moyen le plus efficace de capturer les boues afin d'entretentir et protéger les installations de chauffage collectives. Le contrôle des performances sur une période de 12 mois par un consultant indépendant montre un gain notable en termes de capture de boue et de magnétite. Cette méthode permet également de réaliser des économies d'énergie par rapports aux méthodes de filtration conventionnelles des installations collectives.

Des essais ont comparé *MagnaClean* avec un séparateur de boues et un filtre à poche. Les résultats montrent que *MagnaClean Commercial* a une efficacité jusqu'à 80% supérieure dans la capture des boues de magnétite nocives par rapport aux autres formes de filtration, et améliore le rendement énergétique d'au moins 30%.

Un filtre *MagnaClean* 2" a collecté 1,52 kg de magnétite au cours d'un cycle de deux heures à un débit de 27 m3/h. Par comparaison, un filtre à poche de 2" équipé d'un tamis de 250 µm a collecté à peine 0,02 kg. Un séparateur de boues comparable a collecté 0,31 kg de magnétite dans les mêmes conditions de débit.

Après la collecte, la magnétite ne s'est pas détachée du filtre *MagnaClean* même à des débits plus importants, ce qui confirme la supériorité de la filtration magnétique sur les autres méthodes de protection des installations.

Autre constatation très importante, la perte de charge au travers du filtre *MagnaClean Commercial* totalement plein maintenait une efficacité supérieure respectivement de 53,8% et 68,1% par rapport au séparateur de boues et au filtre à poche.

Parmi les clients prestigieux de plus en plus nombreux bénéficiant de la technologie *MagnaClean Commercial* d'ADEY se trouvent de nombreuses municipalités, des bailleurs sociaux, des co-propriétés, des universités, des établissements scolaires, des hôpitaux, des hôtels, des centres sportifs, de loisirs et de fitness.

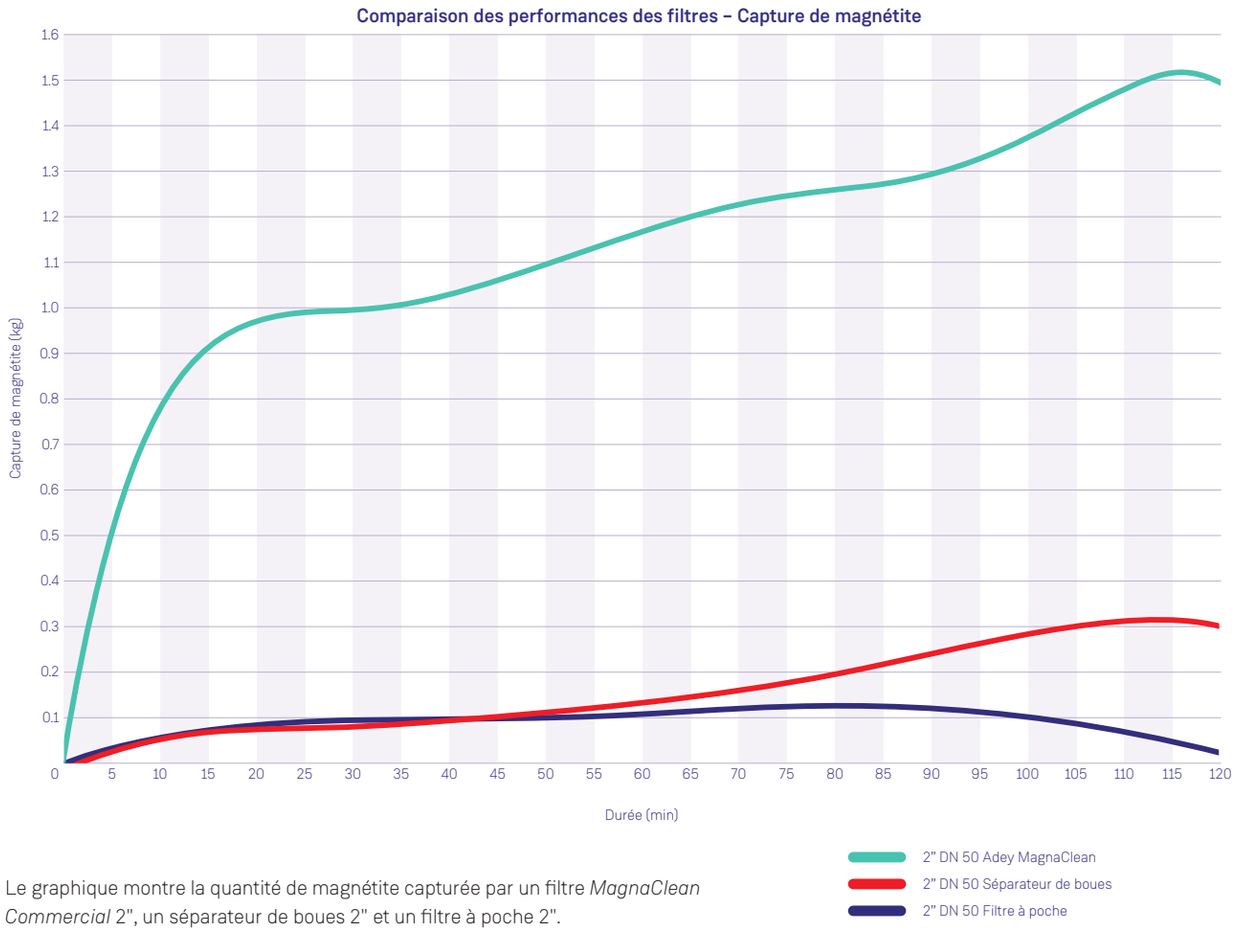

Le graphique montre la quantité de magnétite capturée par un filtre *MagnaClean Commercial* 2", un séparateur de boues 2" et un filtre à poche 2".

Enveloppe calorifuge éco-énergétique

La nouvelle enveloppe calorifuge éco-énergétique d'ADEY est spécifiquement conçue pour les filtres *MagnaClean*, leader du marché.

Prévues pour isoler les filtres *MagnaClean* afin de préserver la chaleur à un niveau constant, les enveloppes calorifuges réduisent la consommation d'énergie et, par conséquent, les factures énergétiques et les émissions de gaz carbonique.

Dès l'installation d'une enveloppe calorifuge, les avantages sont considérables :

- Économies d'énergie grâce à une réduction de déperdition de chaleur de l'ordre de 50% réduction des émissions de carbone
- Protection contre le gel
- Étanche et adapté à toutes les conditions climatiques
- Évite la condensation sur groupe d'eau glacée

Codes produits :

Enveloppes calorifuges filtres domestiques :
MagnaClean Micro2 22 mm : **CP1-03-02379**
MagnaClean Professional2 22 mm : **CP1-03-02378**
MagnaClean Professional2XP 28 mm : **CP1-03-02380**

Enveloppes calorifuges filtres collectifs :
MagnaClean DualXP : **CP1-03-02566**
MagnaClean Commercial DN50 : **CP1-03-01885**
MagnaClean Commercial DN80 : **CP1-03-01886**
MagnaClean Commercial DN100 : **CP1-03-01887**
MagnaClean Commercial DN150 : **CP1-03-01888**
MagnaClean Commercial DN 200 : **CP1-03-02253**

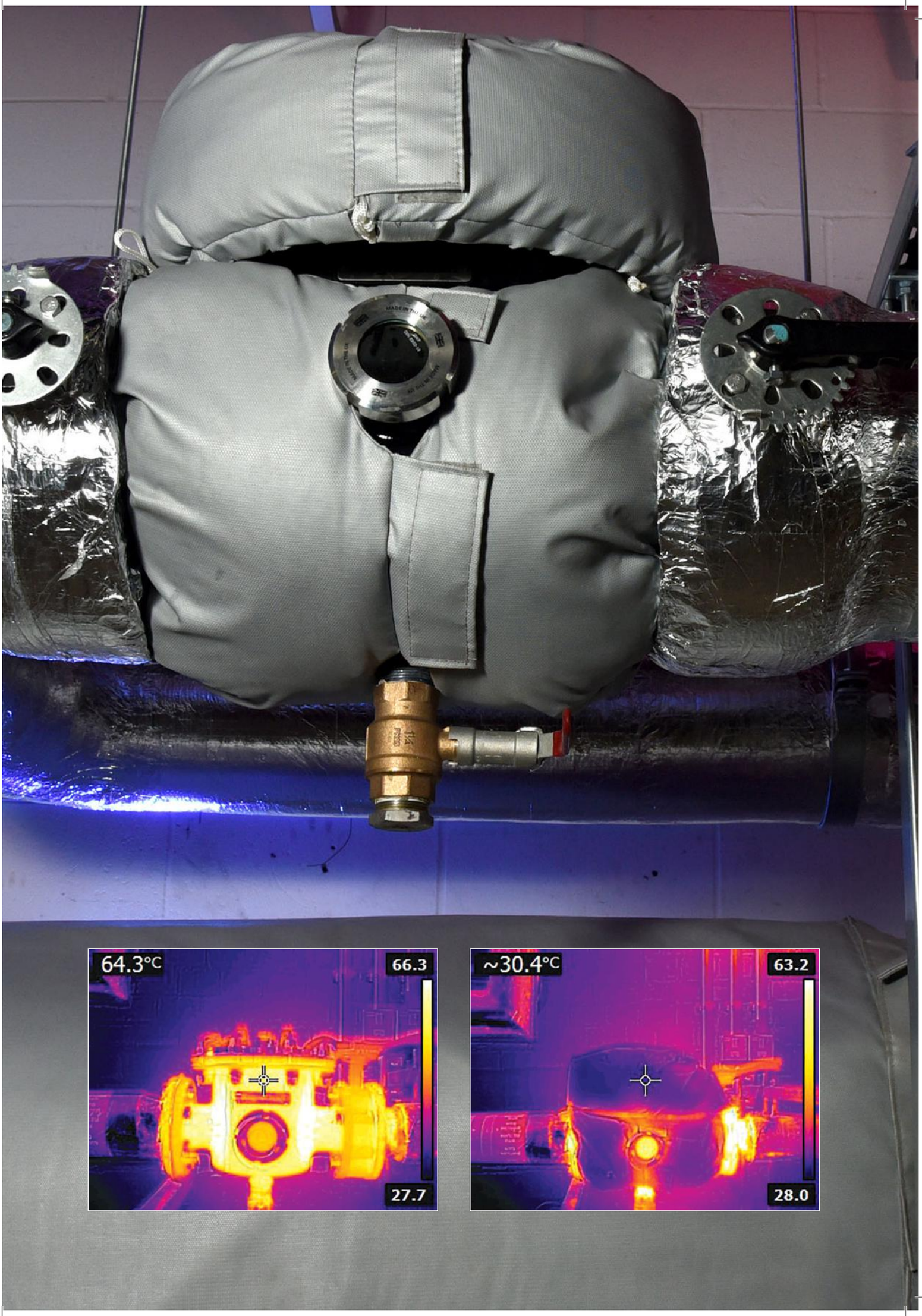
64.3°C
66.3
27.7
~30.4°C
63.2
28.0


K-X
MagnaClean
DualXP
ADEY
adey.com
NEW STRENGTH FORMULA
MC1+™
Central Heating System
PROTECTOR
· Protects against corrosion and scale
· Protège contre la corrosion et le tartre
· Verhindert Korrosion und Kalkablagerungen
· Beskytter mot korrosjon og kalkbelegg
· Beschermt tegen corrosive en kalkaanslag
· Protegge contro corrosione e calcare
· Protege contra la corrosión y las incrustaciones
Protect
ADEY
5 Litres

Produits de traitement primés

Depuis les filtres leaders du marché jusqu'aux produits de traitement primés, ADEY vous propose des solutions efficaces et simples à utiliser pour protéger les installations de chauffage central.

La gamme avancée de produits de traitement d'ADEY a été créée afin de fournir une solution complète pour la maintenance et la protection des installations de chauffage central. La gamme *MC+* a été spécifiquement conçue pour être utilisée par les installateurs professionnels dans le cadre de l'étape 6 des Meilleures Pratiques d'ADEY pour la protection de l'installation de chauffage central.

Le travail de pionnier d'ADEY dans le domaine du maintien et de la protection des installations de chauffage central a été récompensé par un deuxième prix Queen's Award pour l'innovation au Royaume-Uni. Ce prix prestigieux reconnaît spécifiquement le développement de nouvelles formulations pour la gamme de produits de traitement *MC1+ Protector* (inhibiteur de corrosion et de tartre) et *MC3+ Cleaner* (désembouant), spécialement conçus pour travailler en tandem avec les filtres leaders du marché *MagnaClean* d'ADEY.

Parallèlement à cette reconnaissance, le laboratoire ADEY, accrédité par l'UKAS, établit les normes les plus élevées en matière d'analyse de l'eau dans l'industrie du chauffage, de la ventilation et de la climatisation- il offre des rapports excellents sur le niveau d'embouage et de propreté des installations.

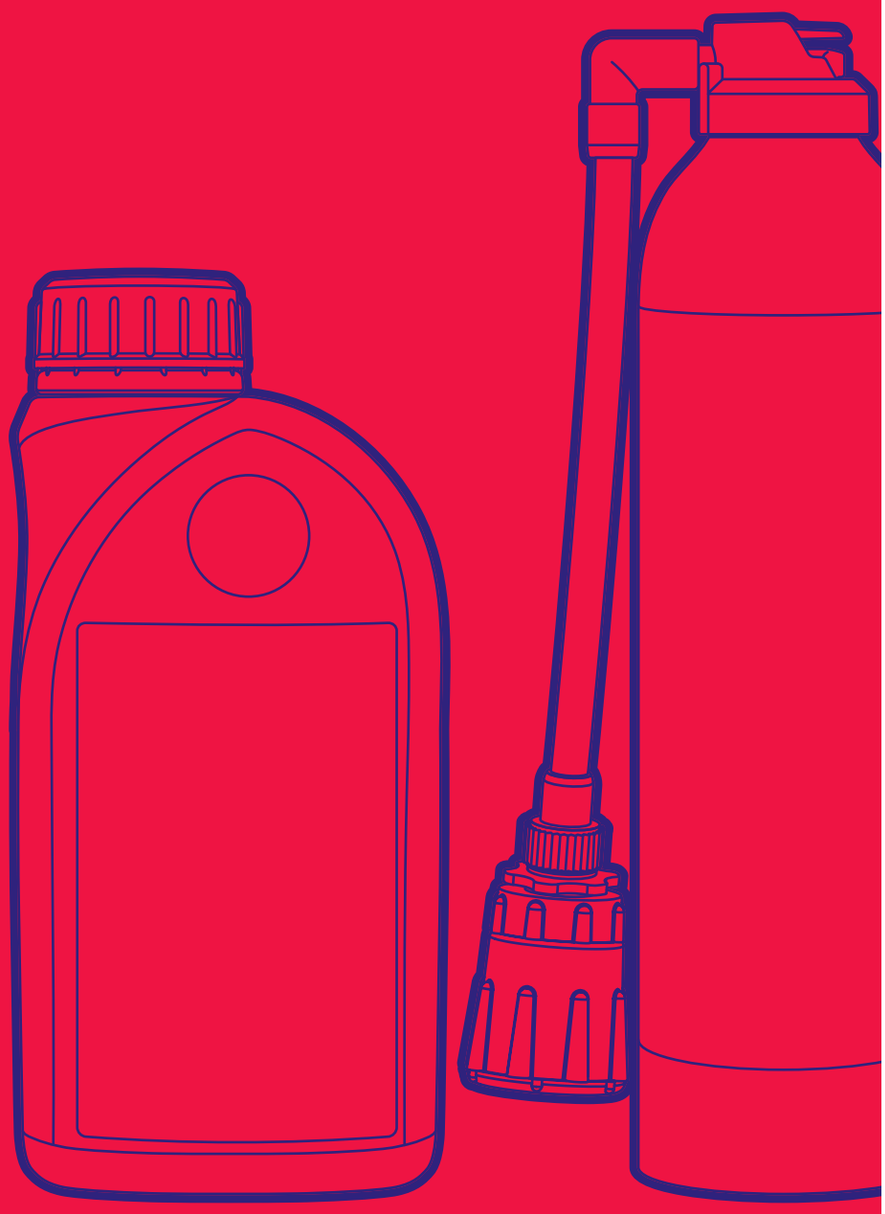

MC1+™ MC1+™ *Rapide*

15

125 L

100 m²

INHIBITEUR DE CORROSION
pour installations de chauffage central

L'inhibiteur de corrosion haute performance *MC1+* empêche à la fois la corrosion de l'installation et le dépôt de tartre calcaire.
Il maintient l'efficacité de l'installation et de la chaudière, prévient la formation de boues et de tartre contribuant à une plus longue durée de vie de l'installation.

- La meilleure formulation dans la catégorie pour la protection de l'acier doux pour éviter la génération de magnétite
- Chaque bouteille de *MC1+* est soumise à des tests de performance
- Protège contre la corrosion et le tartre
- Augmentation de la force de l'inhibiteur de haute performance
- Maintient l'efficacité du chauffage
- Aide à réduire les coûts de chauffage et les factures de maintenance
- Compatible avec toutes les installations de chauffage
- Compatible avec tous les métaux
- Le flacon *MC1+* peut être dosé dans l'installation au moyen du filtre *MagnaClean*
- *MC1+ Rapide* peut être injecté dans l'installation par l'intermédiaire du radiateur, du purgeur d'air ou de la boucle de remplissage de la chaudière et peut être dosé en moins de 20 secondes
- Traite 125 L, soit au moins 15 radiateurs standards et 25 % de plus que la plupart des produits généralement disponibles sur le marché
- Disponible en flacon de 500 ml, 5 L, 10 L, 25 L et 300 ml *Rapide*
- Insensible au surdosage

BUILDCERT NSF NSF CIAS

kiwa K84107

BELGAQUA

Codes produits :

300 ml (RAPIDE) : **CH1-03-01640-WE**
500 ml : **CH1-03-01669-WE**
5 L : **CH1-03-01723-WE**
10 L : **CH1-03-01724-WE**
25 L : **CH1-03-02806-WE**
200 L : **CH1-03-03654**
1,000 L : **CH2-03-02087**

Compatible et approuvé par NSF CIAS

Désembouage MagnaCleanse MagnaClean Protection Analyse d'eau Maintenance

MC2+™ *Rapide*

REDUCTEUR DE BRUIT pour installations de chauffage central

MC2+ Réducteur de bruit réduit de façon efficace le bruit de la chaudière et restaure l'efficacité du chauffage.

- Réduit le bruit de la chaudière
- Convient pour tous les installations de chauffage
- Compatible avec tous les métaux
- Le flacon *MC2* peut être dosé dans l'installation au moyen du filtre *MagnaClean*
- *MC2+ Rapide* peut être injecté dans l'installation par l'intermédiaire du radiateur, du purgeur d'air ou de la boucle de remplissage de la chaudière et peut être dosé en moins de 20 secondes
- Traite 125 litres, soit au moins 15 radiateurs standards et 25 % de plus que la plupart des produits généralement disponibles sur le marché
- Disponible en flacon de 300 ml *Rapide*
- Insensible au surdosage

15

125 L

100 m²

Code produit :
300 ml (RAPIDE) : **CH1-03-02038-WE**

Désembouage | MagnaCleanse | MagnaClean | Protection | Analyse d'eau | Maintenance

MC3+™ MC3+™ *Rapide*

15

125 L

100 m²

PRODUCT DE NETTOYAGE pour installations de chauffage central

MC3+ est un produit de nettoyage puissant à exécution rapide spécialement conçu pour éliminer les boues et les débris des installations de chauffage central.

MC3+ est un désembouant puissant qui peut être laissé dans l'installation de une heure jusqu'à 28 jours.

- Élimine les boues, les débris et le tartre
- Produit de nettoyage chimique haute performance
- Restaure l'efficacité du chauffage
- Formule très concentrée
- Aide à réduire les factures de chauffage et de maintenance
- Convient pour toutes les installations de chauffage
- Compatible avec le standard BS7593
- Le flacon *MC3+* peut être dosé dans l'installation au moyen du filtre MagnaClean
- *MC3+ Rapide* peut être injecté dans l'installation par l'intermédiaire du radiateur, du purgeur d'air ou de la boucle de remplissage de la chaudière et peut être dosé en moins de 20 secondes
- Traite 125 litres, soit au moins 15 radiateurs standards et 25 % de plus que la plupart des produits généralement disponibles sur le marché
- Disponible en flacon de 500 ml, 5 L, 10 L, 25 L et 300 ml Rapide
- Insensible au surdosage

Codes produits :

300 ml (RAPIDE) : **CH1-03-01645-WE**
500 ml : **CH1-03-01670-WE**
5 L : **CH1-03-01725-WE**
10 L : **CH1-03-01726-WE**
25 L : **CH1-03-02807-WE**
200 L : **CH1-03-03655**
1,000 L : **CH2-03-02364**

Désembouage MagnaCleanse MagnaClean Protection Analyse d'eau Maintenance

MC4+™ *Rapide*

STOP-FUITES pour installations de chauffage central

MC4+ est une solution efficace conçue pour sceller les micro fuites de l'installation et joints suintants.

- Stop-fuites de haute performance
- Scelle les micro fuites et les joints suintants inaccessibles
- Réduit la perte de charge sur les installations scellées
- Évite les réparations de maintenance coûteuses
- Réduction des pompes, vannes ou évents bloqués
- Convient pour tous les installations de chauffage
- *MC4+ Rapide* peut être injecté dans l'installation par l'intermédiaire du radiateur, du purgeur d'air ou de la boucle de remplissage de la chaudière et peut être dosé en moins de 20 secondes
- Traite 125 L, soit au moins 15 radiateurs standards et 25 % de plus que la plupart des produits généralement disponibles sur le marché
- Disponible en flacon de 300 ml Rapide
- Non filmogène : ne peut filmer les organes sensibles de l'installation comme le circulateur, la vanne trois voies ou les robinets thermostatiques
- Insensible au surdosage

15

125 L

100 m²

Codes produits :
300 ml (RAPIDE) : **CH1-03-02039-WE**

Désembouage | MagnaCleanse | MagnaClean | Protection | Analyse d'eau | Maintenance

MC10+™ MC10+™ *Rapide*

15

125 L

100 m²

BIOCIDE pour installations de chauffage central

MC10+ est un biocide double concentré, formulé pour prévenir la formation et la croissance de la contamination bactérienne, les algues et les microorganismes dans les installations de chauffage basse température de type plancher chauffant.

- Biocide double haute performance avec deux ingrédients actifs le rendant plus efficace qu'un biocide seul
- Empêche la contamination bactérienne et les algues
- Conçu pour une utilisation avec les installations de chauffage basse température de type plancher chauffant
- Compatible avec tous les produits de la gamme MC ADEY
- Garantit l'efficacité de fonctionnement de l'installation
- Le flacon *MC10+* peut être dosé dans l'installation au moyen du filtre *MagnaClean*
- *MC10+ Rapide* peut être injecté dans l'installation par l'intermédiaire du radiateur, du purgeur d'air ou de la boucle de remplissage de la chaudière et peut être dosé en moins de 20 secondes
- Traite 125 litres, qui correspondent à au moins 15 radiateurs standards ou à 100 m²
- Disponible en flacon de 500 ml, 10L et 300 ml *Rapide*
- Insensible au surdosage

Codes produits :

300 ml (RAPIDE) : **CH1-03-02040-WE**
500 ml : **CH1-03-03268-WE**
10 L : **CH1-03-03284-WE**
25 L : **CH1-02-03395**
200 L : **CH1-03-03649**
1,000 L : **CH1-03-03648**

Désembouage | MagnaCleanse | MagnaClean | Protection | Analyse d'eau | Maintenance

MCZero™

ANTI-GEL pour installations de chauffage central

MCZero est une solution d'antigel à base de mono propylène glycol conçue pour prévenir le gel dans tous les types d'eau. Empêche également la corrosion du métal et la formation de tartre.

- Empêche le gel
- La meilleure formulation dans la catégorie pour la protection de l'acier doux pour éviter la génération de magnétite
- Protège contre la corrosion et le tartre
- Augmentation de la force de l'inhibiteur de haute performance
- Maintient l'efficacité du chauffage
- Aide à réduire les coûts de chauffage et les factures de maintenance
- Convient pour toutes les installations de chauffage
- Compatible avec tous les métaux

Pour la protection à long terme des installations de chauffage central domestiques contre le gel et les effets néfastes de la corrosion métallique de tous les métaux et alliages trouvés dans les installations de chauffage y compris l'acier doux, le cuivre et l'aluminium et leurs alliages.

Guide de dosage :

Concentration	25%	30%	35%	40%
Protection	-11°C	-15°C	-18°C	-22°C

K84107

BELGAQUA

Codes produits :

5 L : **CP1-03-00990**
10 L : **CP1-03-01045**
25 L : **CH1-03-02808-WE**
200 L : **CH1-03-03710**
1,000 L : **CH2-03-02534**

Désembouage | MagnaCleanse | MagnaClean | Protection | Analyse d'eau | Maintenance

MC Zero+™

Système de refroidissement et de chauffage basse température *MCZERO+* ANTIGEL INHIBÉ

MCZERO+ est un fluide caloporteur très performant permettant de protéger les systèmes de chauffage au sol et les pompes à chaleur de la corrosion, du calcaire et des contaminations bactériennes, tout en offrant une protection contre le gel de -3 °C à -18 °C.

- Fluide caloporteur concentré pour pompes à chaleur air et sol et planchers chauffants
- Protection contre le gel de -3 °C à une concentration de 10 %
- Protection contre la corrosion, du calcaire et des contaminations bactériennes
- Non dangereux
- Compatible avec tous les matériaux couramment utilisés dans les pompes à chaleur et les systèmes de plancher chauffant

Pour la protection à long terme des pompes à chaleur et des systèmes de plancher chauffant contre le gel, la corrosion, le calcaire et les contaminations bactériennes. Compatible avec tous les métaux et matériaux couramment utilisés dans les pompes à chaleur et les systèmes de plancher chauffant.

Guide de dosage :

Concentration	10%	15%	20%	25%
Protection	-3°C	-5°C	-6°C	-9°C

Concentration	30%	35%	40%
Protection	-12°C	-15°C	-18°C

BUILDCERT NSF NSF CIAS

kiwa K84107

BELGAQUA

Codes produits :

10L: **CH1-03-03455-WE**
25L: **CH1-03-03113-WE**
200L: **CH1-03-03711**
1,000L: **CH2-03-03067**

Désembouage | MagnaCleanse | MagnaClean | Protection | Analyse d'eau | Maintenance

MC40+™

1.5%

NETTOYANT et DÉTARTRANT *MC40+* pour les systèmes de chauffage

Le *MC40+* est un nettoyant en poudre de pointe spécialement conçu pour éliminer les dépôts calcaires et la corrosion du système. Le *MC40+* à performance rapide offre un nettoyage avancé, avec une formule hautement concentrée, puisqu'un récipient traite 125 litres.

- Produit de nettoyage avancé haute performance
- Enlève rapidement le calcaire, les boues et les débris
- La poudre fluide rend le produit idéal pour être utilisé en association avec le *MagnaCleanse* d'ADEY
- Traite 125 litres
- Restaure le rendement calorifique des systèmes existants
- Convient à tous les systèmes de chauffage et à tous les types d'eau
- Sachets de neutralisant inclus

Codes produits :

1.85 kg nettoyant + 2 sachets de neutralisant (450g) : **CH1-03-03420**

20 kg nettoyant (neutralisant non inclus) : **CH1-03-03246**

Désembouage | MagnaCleanse | MagnaClean | Protection | Analyse d'eau | Maintenance

Analyse d´eau

L'analyse de la qualité de l'eau de l'installation de chauffage central est une partie essentielle des meilleures pratiques d'ADEY. L'analyse de l'eau d'ADEY délivre un service rapide, précis et fiable, offrant des installations en ligne qui produisent des rapports sur la qualité de l'eau et une explication des causes probables des problèmes de l'installation. Les recommandations sont basées sur les meilleures pratiques d'ADEY pour restaurer l'installation de chauffage à sa pleine efficacité.

Le kit d'analyse de l'eau d'ADEY est livré complet avec des flacons pour collecter des échantillons d'eau de l'installation et du réseau d'eau sanitaire et une enveloppe à envoyer à notre laboratoire d'analyse de l'eau accrédité par l'UKAS.

Laboratoire accrédité par l'UKAS

Le laboratoire d'analyse de l'eau d'ADEY est le seul laboratoire au sein de l'industrie du chauffage, ventilation et conditionnement d'air (HVAC) à être accrédité par l'UKAS, offrant les résultats les plus précis et fiables pour les analyses de l'eau d'à la fois de l'installation et du réseau de distribution d'eau. Le service d'analyse de l'eau d'ADEY effectue des analyses complètes sur un large éventail de paramètres, y compris la détermination des produits de corrosion, le dépôt de tartre, le pH, la conductivité, les chlorures et les niveaux d'inhibiteur.

Les résultats de l'analyse de l'eau à réception au laboratoire sont disponibles dans les 24 heures par l'intermédiaire de notre portail Web sécurisé, suivis d'une notification par courrier électronique.

Tests du niveau d'inhibiteur de corrosion

Le kit de test rapide *MC1+* d'ADEY permet des tests rapides et précis sur site de la concentration de l'inhibiteur *MC1+* dans l'installation de chauffage central. Après la vidange d'une partie de l'eau de l'installation, la bandelette de test a besoin d'être trempée dans la solution pendant une seconde seulement. Les résultats sont ensuite révélés après juste dix secondes.

Les kits de test rapide *MC1+* sont parfaits pour tester les niveaux de *MC1, MC1+* et *MC1+ Rapide*.

Codes produits :
Kit d'analyse d'eau : **CP1-03-00626-EU**
MC1+ Quick Test : **CP1-03-00742-01**

Notes

ADEY Innovation SAS

T : +33 (0) 4 50 18 33 33

F : +33 (0) 4 50 18 33 33

info.fr@adey.com

adey.com/fr

M03208_LF2-01-03811-FR_V4